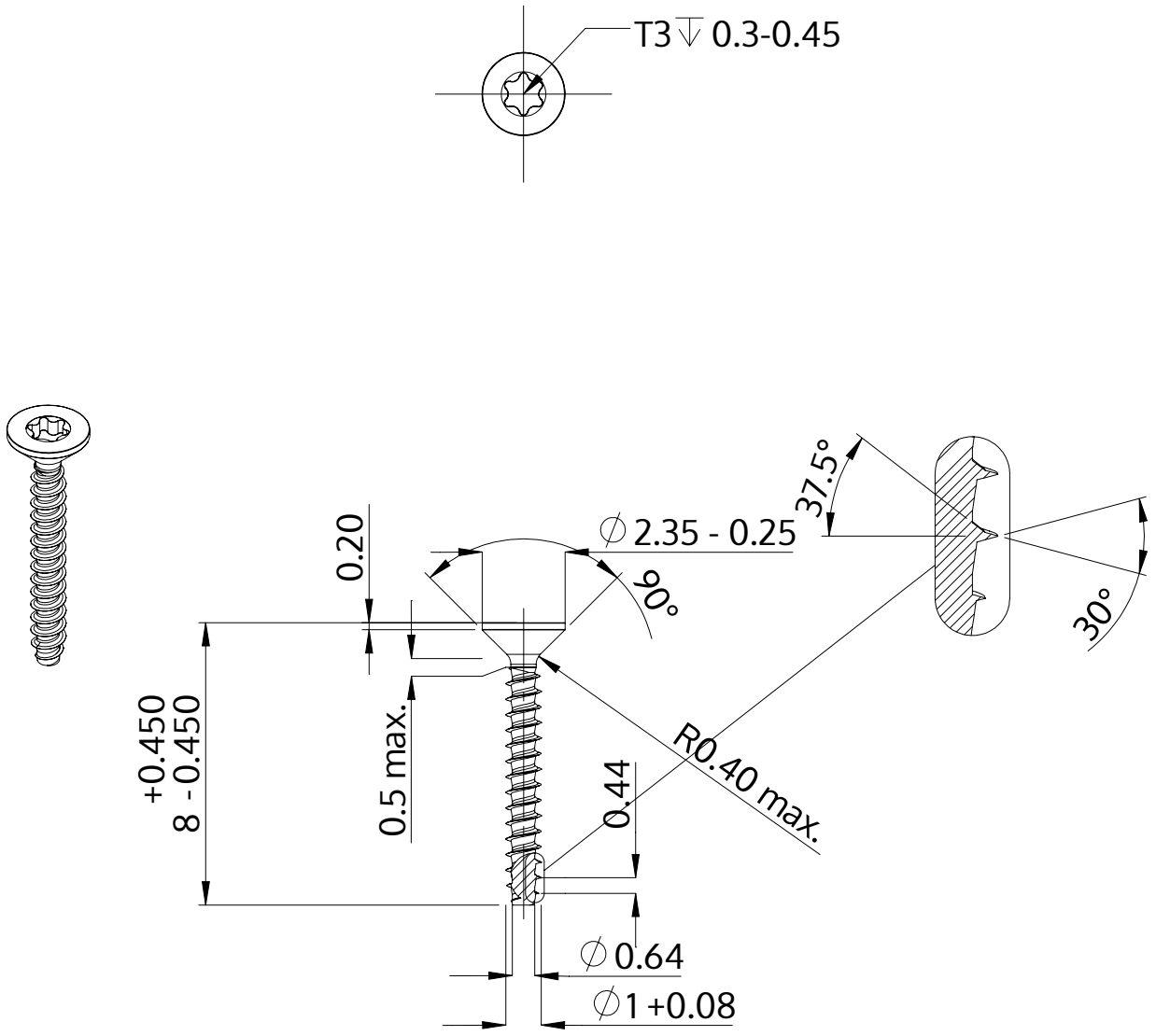


| | |
|---|---|
| Beschreibung | STP41 1.0x8.0 - T3 |
| Werkstoff | Stahl, vergütet |
| Oberfläche | ZnNi min. 5µm, schwarz passiviert, getempert, versiegelt |
| Gewicht | 0.040 kg / 1000 Stück |

| | | |
|---|---|---|
| SCREWERK | **STP410100080B** | |
| Metrische Zeichnung A4 | Skalierung 5:1 | 2024-10 |