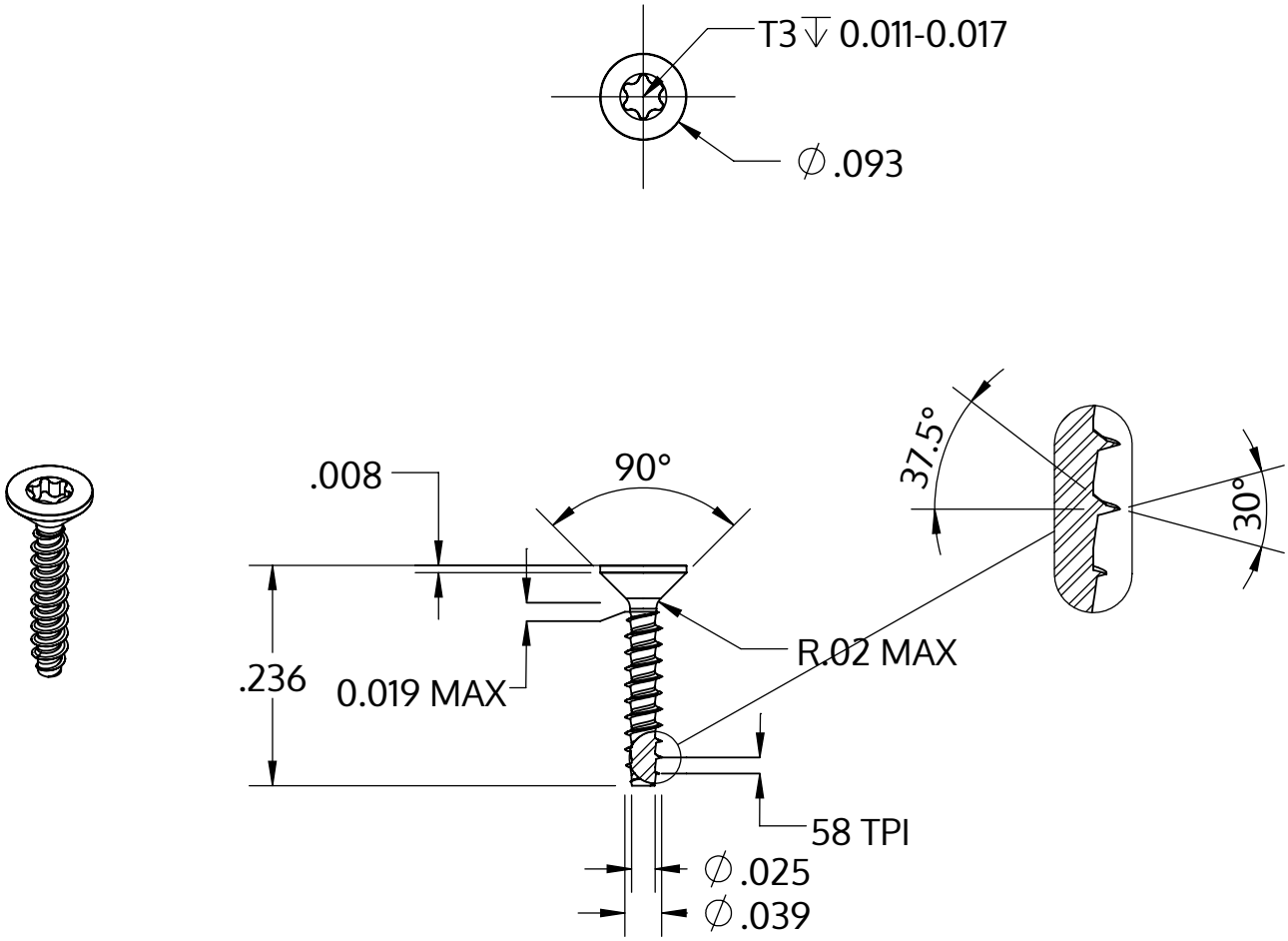

Metric size	M1 x 0.44 mm
US size (converted)	#0.039-58
	Tolerances [inch]
Length	+/- 0.014
Head diameter	+0 / -0.009
Head height	
Thread diameter	+0.003 / -0

Description	STP41 1.0x6.0 - T3
Matière	acier inoxydable A2
Surface	brillant décapé et passivé
Poids	0.032 kg / 1000 Unité

SCREWERK	**STP410100060E**	
_Zoll Zeichnung Größe A	Redimensionner 5:1	2024-10