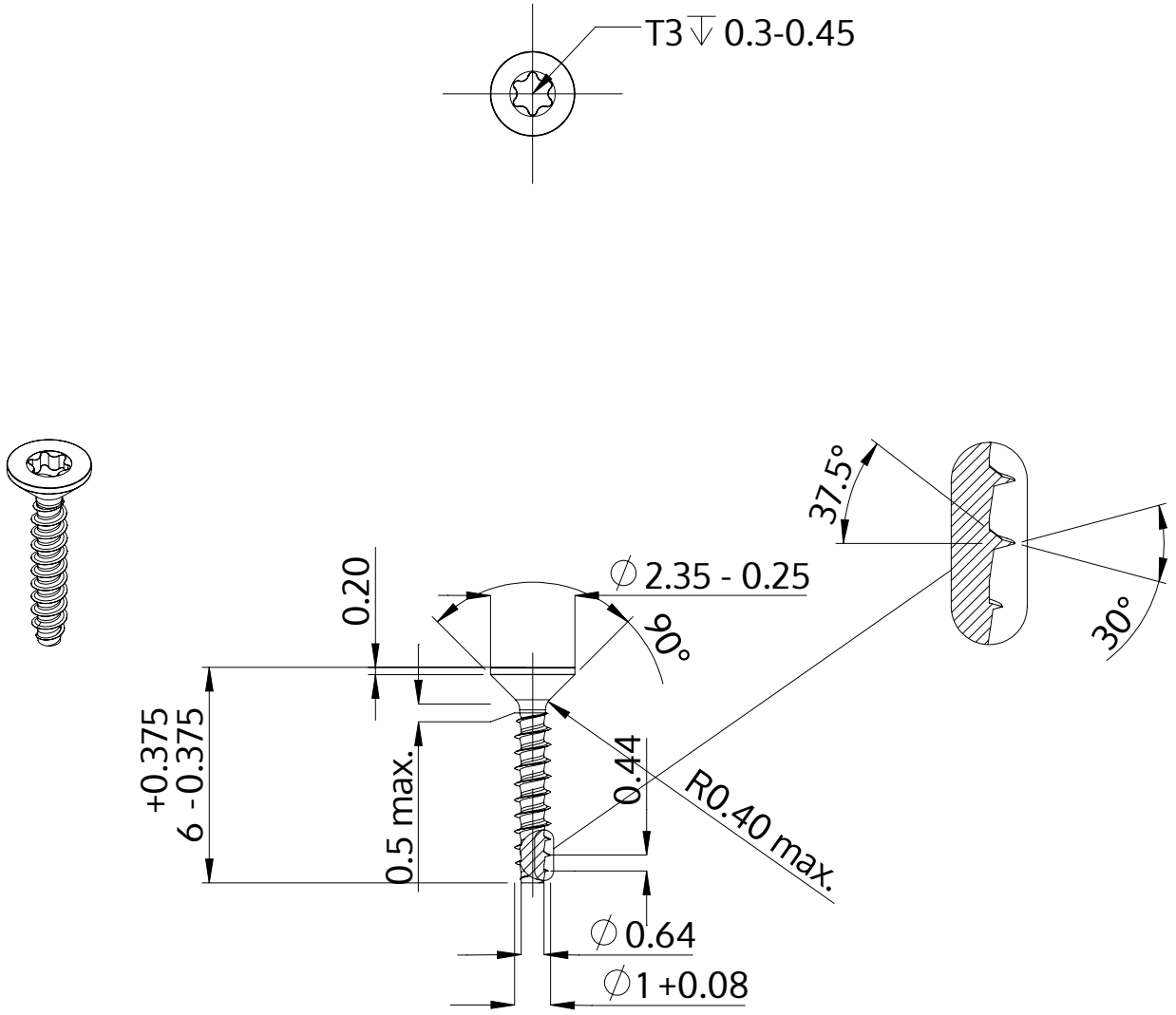

Description	STP41 1.0x6.0 - T3
Matière	acier inoxydable A2
Surface	brillant décapé et passivé
Poids	0.032 kg / 1000 Unité

SCREWERK	**STP410100060E**	
Dessin métrique A4	Redimensionner 5:1	2024-10