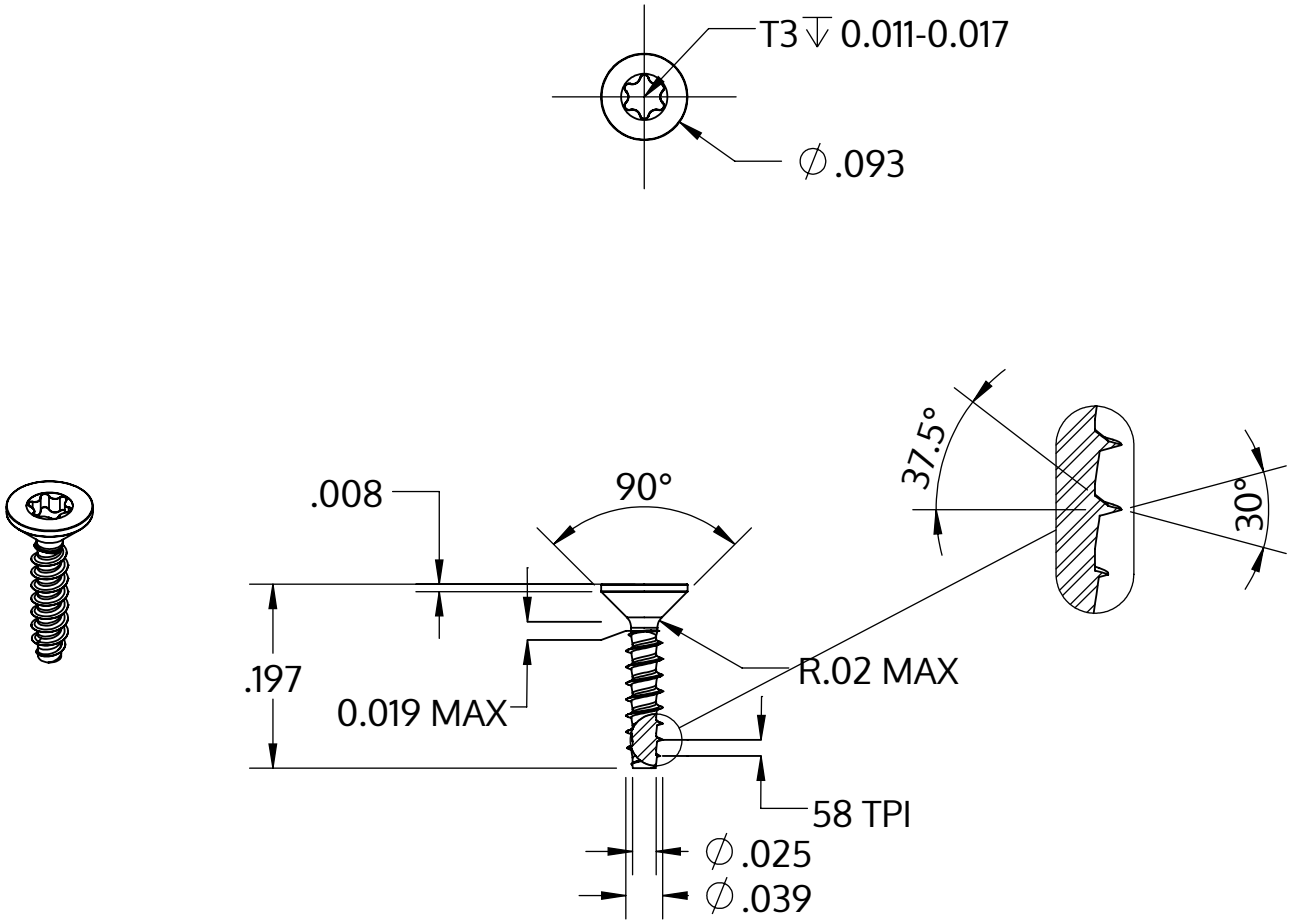

Metric size	M1 x 0.44 mm
US size (converted)	#0.039-58
	Tolerances [inch]
Length	+/- 0.014
Head diameter	+0 / -0.009
Head height	
Thread diameter	+0.003 / -0

Opis	STP41 1.0x5.0 - T3
Materiał	Stal, hartowana
Powierzchnia	Ocynkowana 5-7 µm, temperowana, pasywowana na niebiesko
Waga	0.028 kg / 1000 sztuk

SCREWERK	**STP410100050S**	
_Zoll Zeichnung Größe A	Skala None:1	2024-04