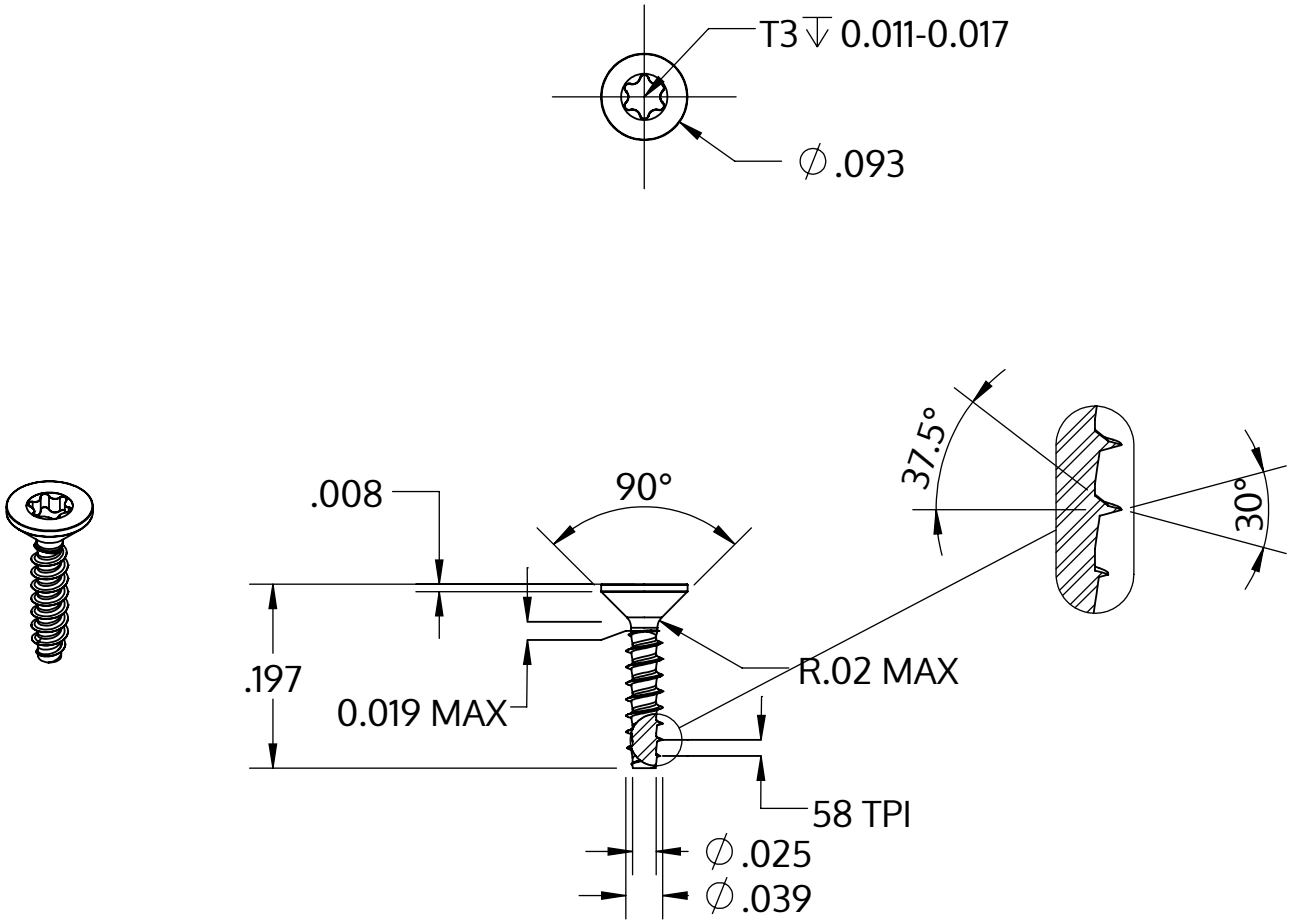

Metric size	M1 x 0.44 mm
US size (converted)	#0.039-58
	Tolerances [inch]
Length	+/- 0.014
Head diameter	+0 / -0.009
Head height	
Thread diameter	+0.003 / -0

Description	STP41 1.0x5.0 - T3
Matière	Acier,trempé et revenu
Surface	zinguée 5-7 µm,recuit, bleue / passivée avec transparence
Poids	0.028 kg / 1000 Unité

SCREWERK	**STP410100050S**	
_Zoll Zeichnung Größe A	Redimensionner 5:1	2024-10