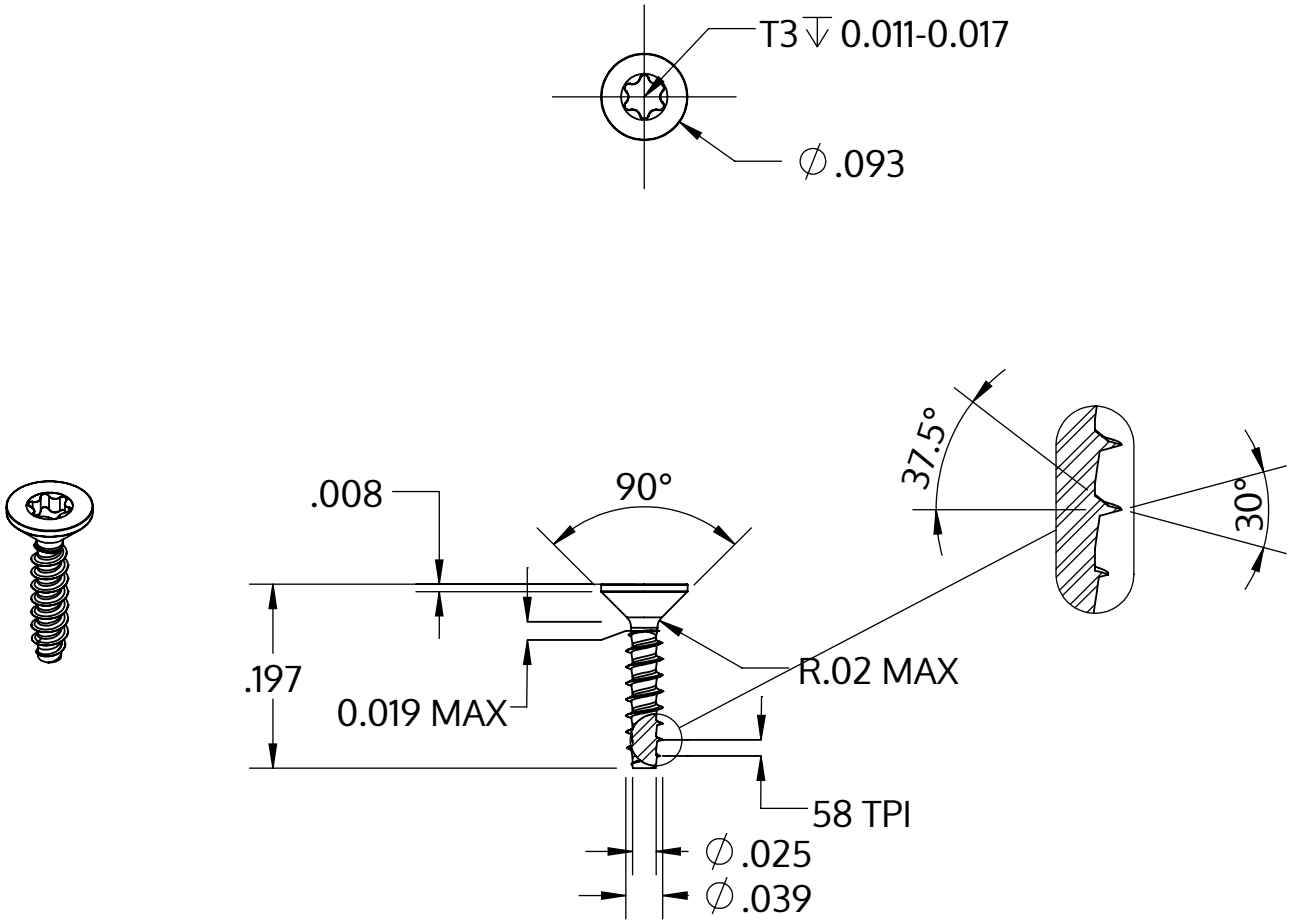

Metric size	M1 x 0.44 mm
US size (converted)	#0.039-58
	Tolerances [inch]
Length	+/- 0.014
Head diameter	+0 / -0.009
Head height	
Thread diameter	+0.003 / -0

Описание	STP41 1.0x5.0 - T3
Материал	стомана, закалена
Повърхност	Цинково покритие 5-7 µm,топлинна обработка, синьо / прозрачно пасивиране
Тегло	0.028 kg / 1000 Бройка

SCREWERK	**STP410100050S**	
_Zoll Zeichnung Größe A	Мащаб 5:1	2024-10