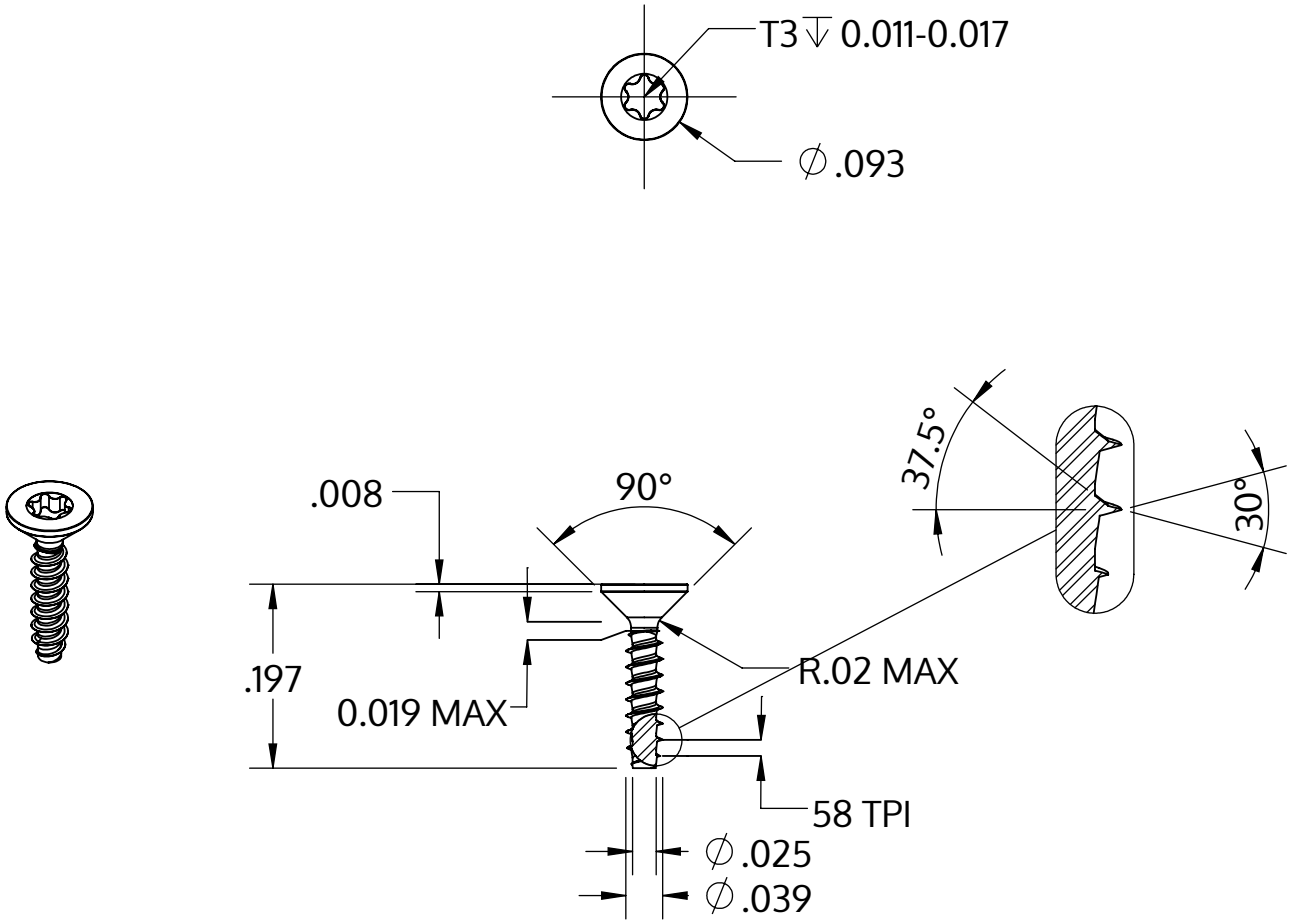

Metric size	M1 x 0.44 mm
US size (converted)	#0.039-58
	Tolerances [inch]
Length	+/- 0.014
Head diameter	+0 / -0.009
Head height	
Thread diameter	+0.003 / -0

Beskrivelse	STP41 1.0x5.0 - T3
Materiale	Ædelstål A2
Overflade	blank, bejdset og passiveret
Vægt	0.028 kg / 1000 stykke

SCREWERK	**STP410100050E**	
_Zoll Zeichnung Größe A	Skalering 5:1	2024-10