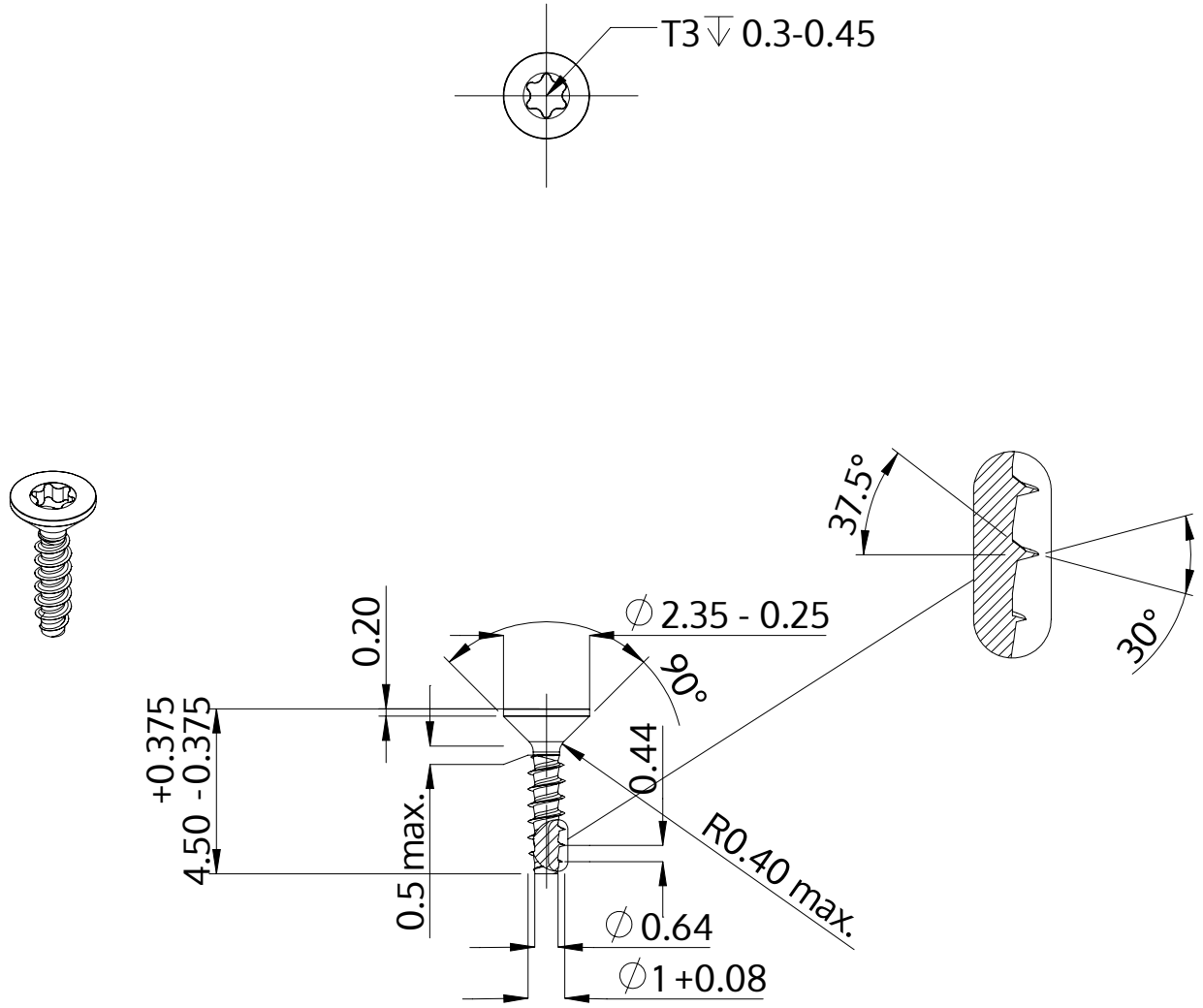

Beskrivelse	STP41 1.0x4.5 - T3
Materiale	Stål, forædlet
Overflade	ZnNi sort-passiveret, tempret, forseglet
Vægt	0.026 kg / 1000 stykke

SCREWERK	**STP410100045B**	
Metrisk tegning A4	Skalering 5:1	2024-10