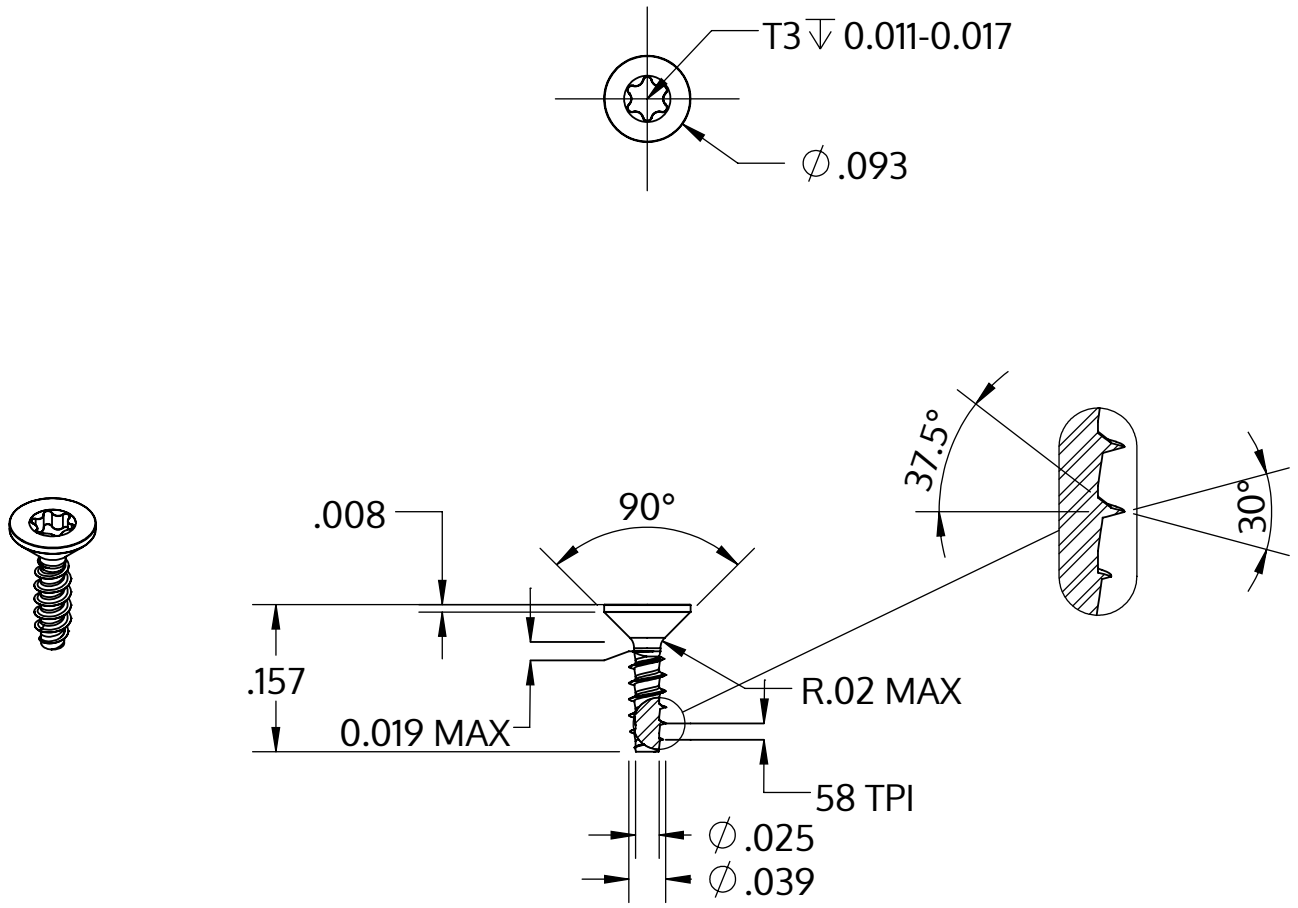

Metric size	M1 x 0.44 mm
US size (converted)	#0.039-58
	Tolerances [inch]
Length	+/- 0.014
Head diameter	+0 / -0.009
Head height	
Thread diameter	+0.003 / -0

Açıklaması	STP41 1.0x4.0 - T3
Malzeme	Çelik, sertleştirilmiş
Kaplama	galvanizli 5-7 µm, temperliö mavi / şeffaf pasifleştirilmiştir
Ağırlık	0.024 kg / 1000 Adet

SCREWERK	**STP410100040S**	
_Zoll Zeichnung Größe A	Ölçeklendirme None:1	2024-04