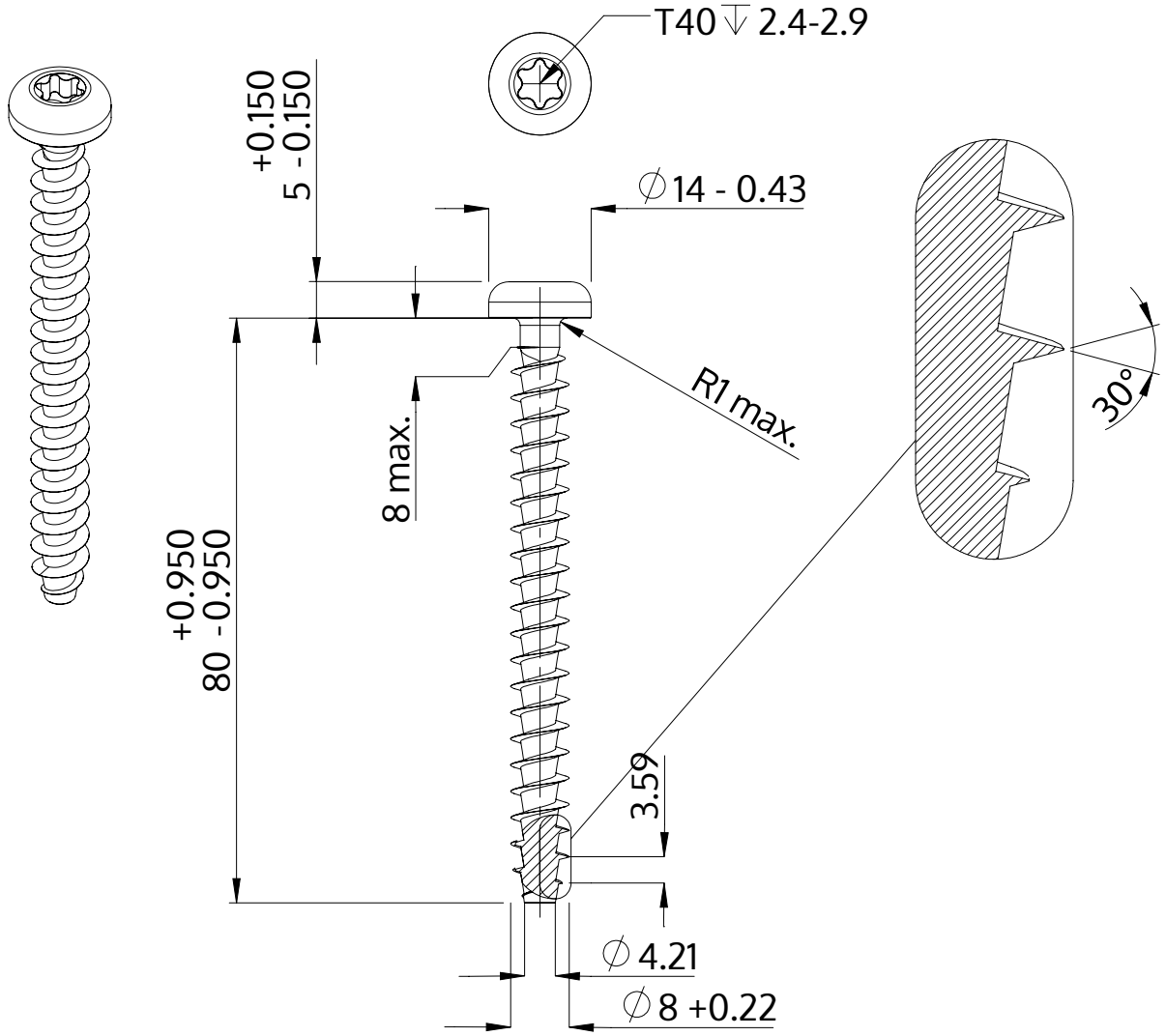

Popis	STP39A 8.0x80.0 - T40
Materiál	Nerezová ocel A2
Povrch	holá, mořená a pásová ocel
Hmotnost	18.700 kg / 1000 Kus

SCREWERK	**STP39A0800800E**	
Metric výkres A4	Měřítko 1:1	2024-10