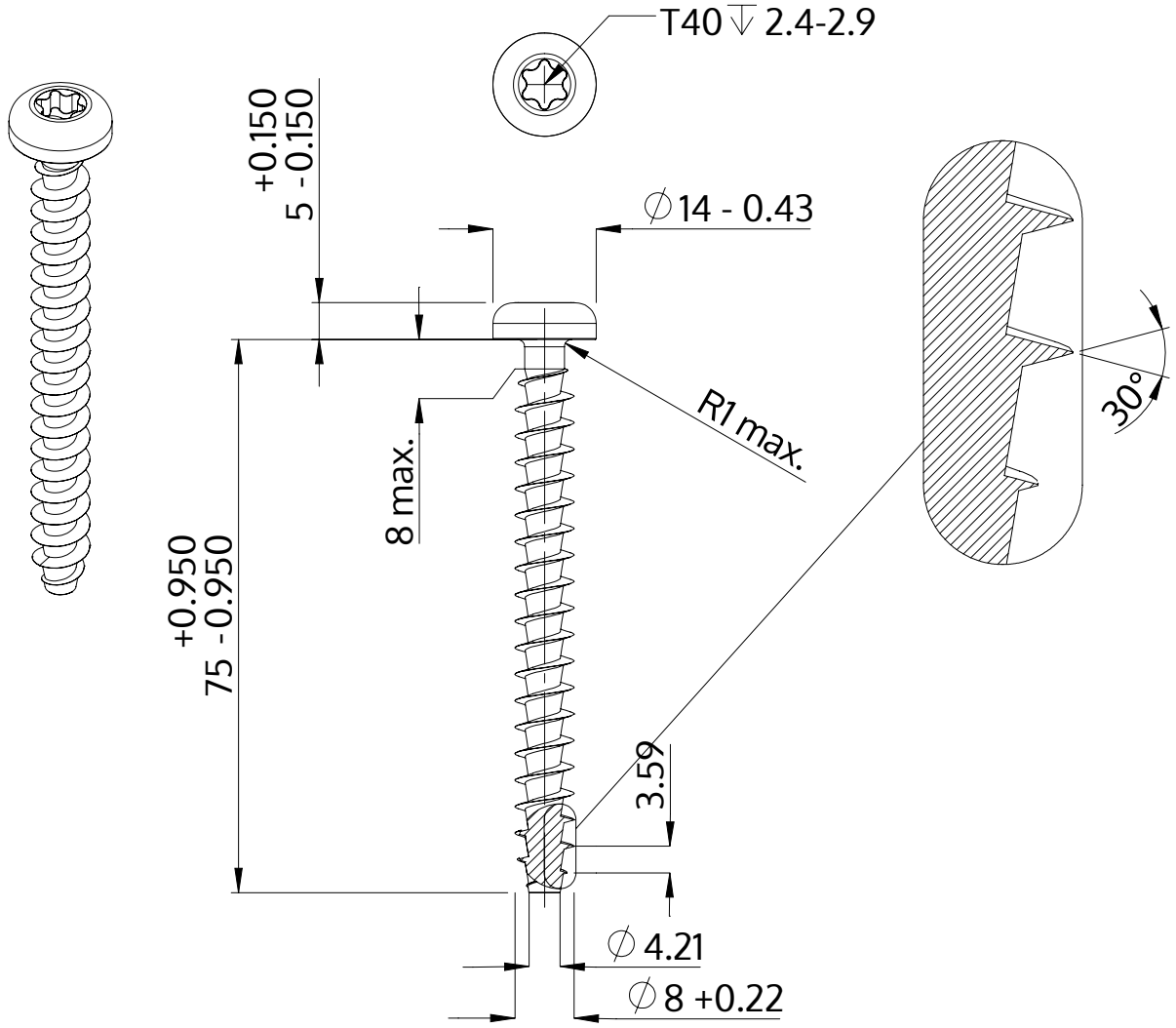

Описание	STP39A 8.0x75.0 - T40
Материал	неръждаема стомана A2
Повърхност	гланциран, полиран, пасиваран
Тегло	17.792 kg / 1000 Бройка

SCREWERK	**STP39A0800750E**	
Метричен дизайн A4	Мащаб 1:1	2024-10