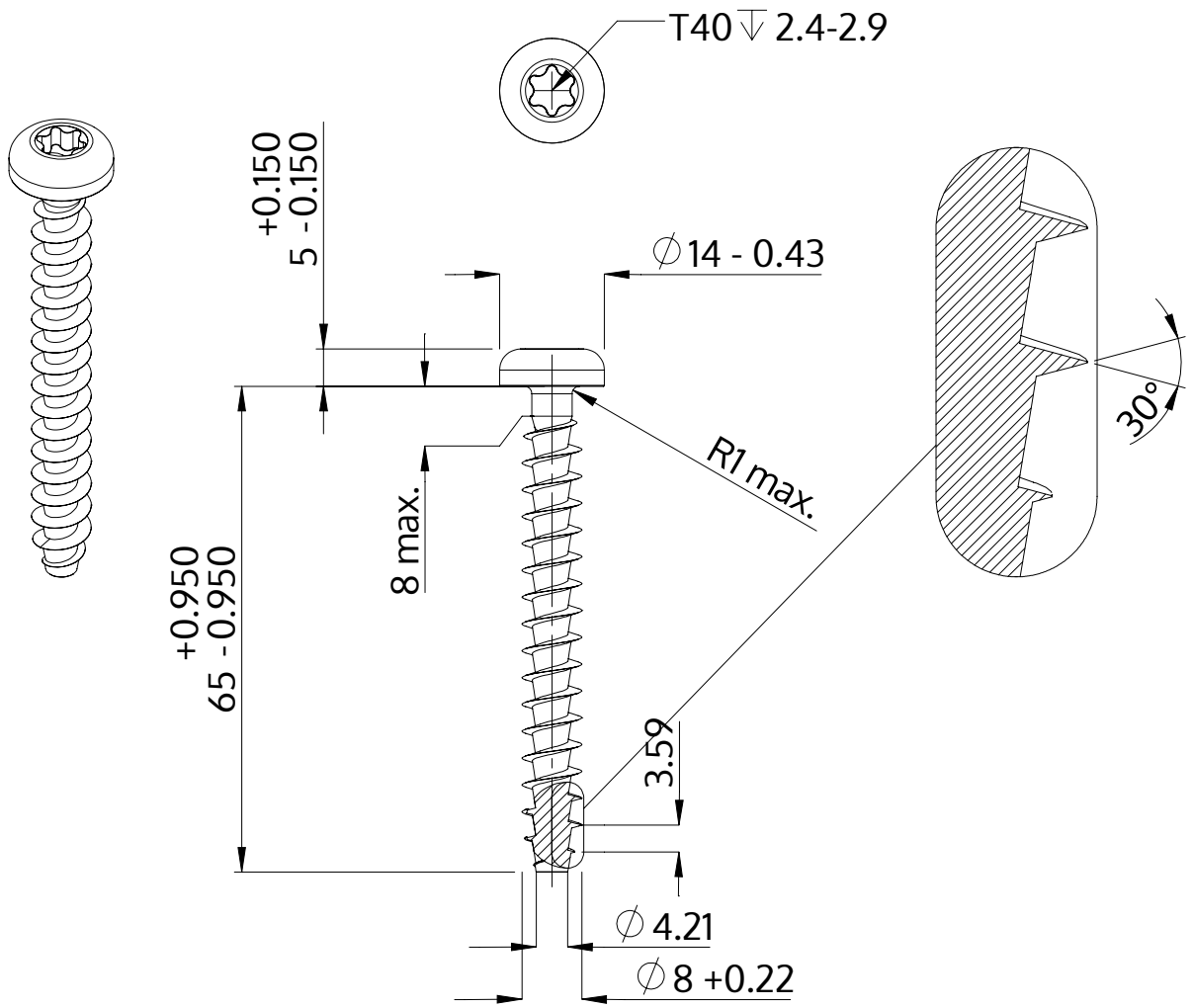

Descrição	STP39A 8.0x65.0 - T40
Material	aço, endurecido
Superfície	zincado 5-7 µm, galvanizado, azul / passivado transparente
Peso	15.976 kg / 1000 peças

SCREWERK	**STP39A0800650S**	
Desenho Métrico A4	Escala 1:1	2024-10