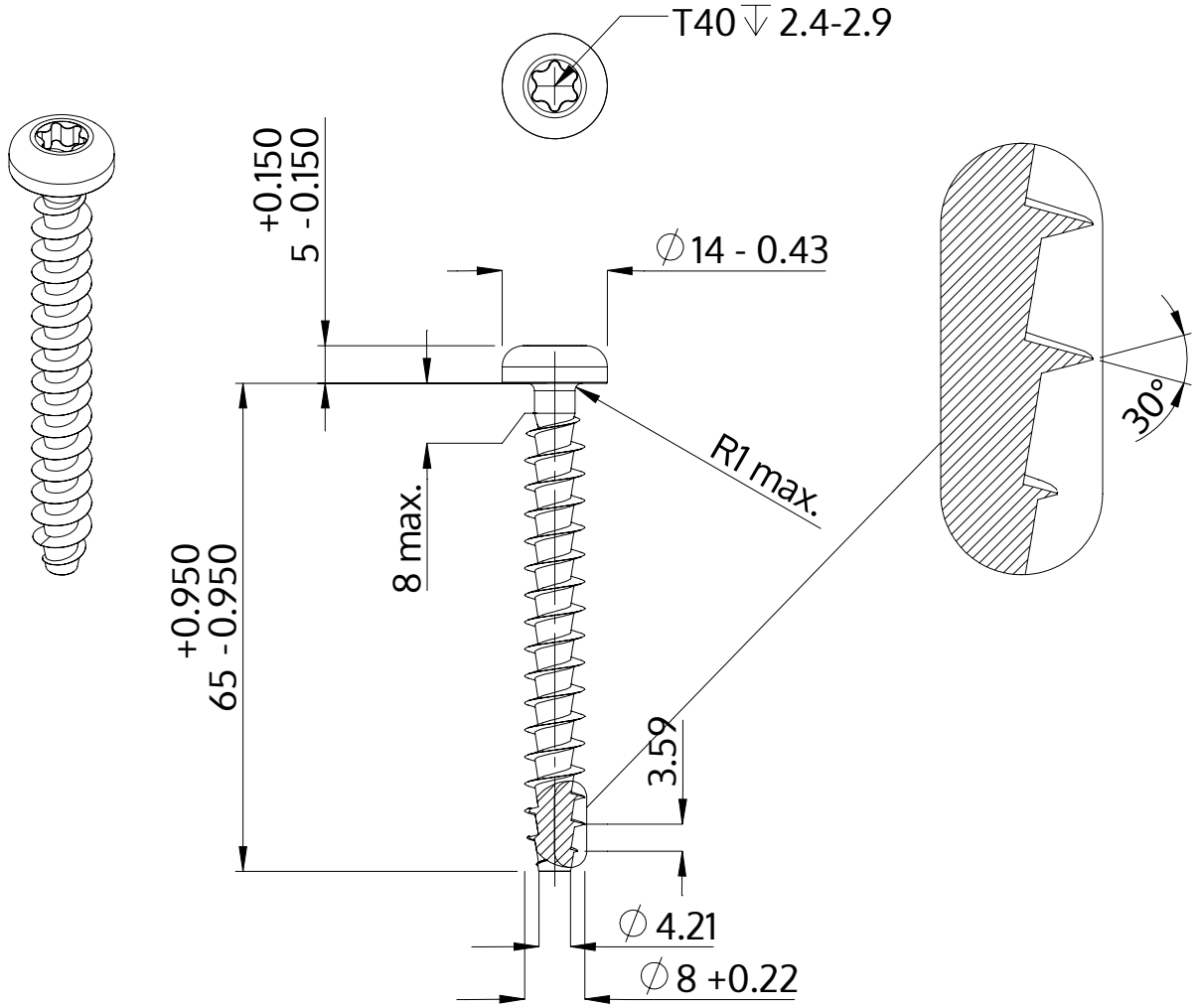

Descrição	STP39A 8.0x65.0 - T40
Material	inox A2
Superfície	Decapado e passivado
Peso	15.976 kg / 1000 peças

SCREWERK	**STP39A0800650E**	
Desenho Métrico A4	Escala 1:1	2024-10