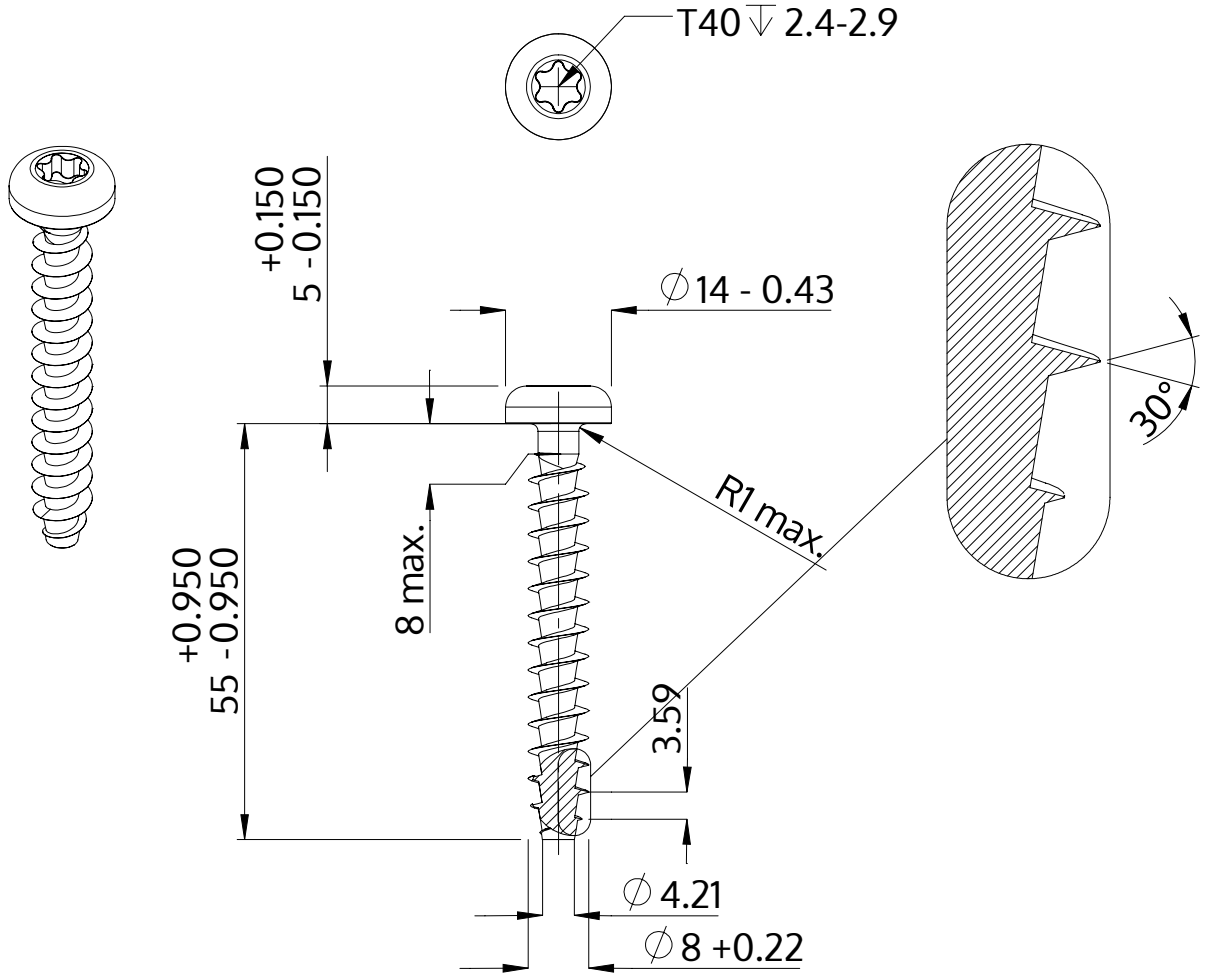

Descriere	STP39A 8.0x55.0 - T40
Material	oțel, călit
Exterior	zincat 5-7 µm, recopt, pasivat transparent/albastru
Greutate	14.160 kg / 1000 unități

SCREWERK	**STP39A0800550S**	
Desen metric A4	Scalarea 1:1	2024-10