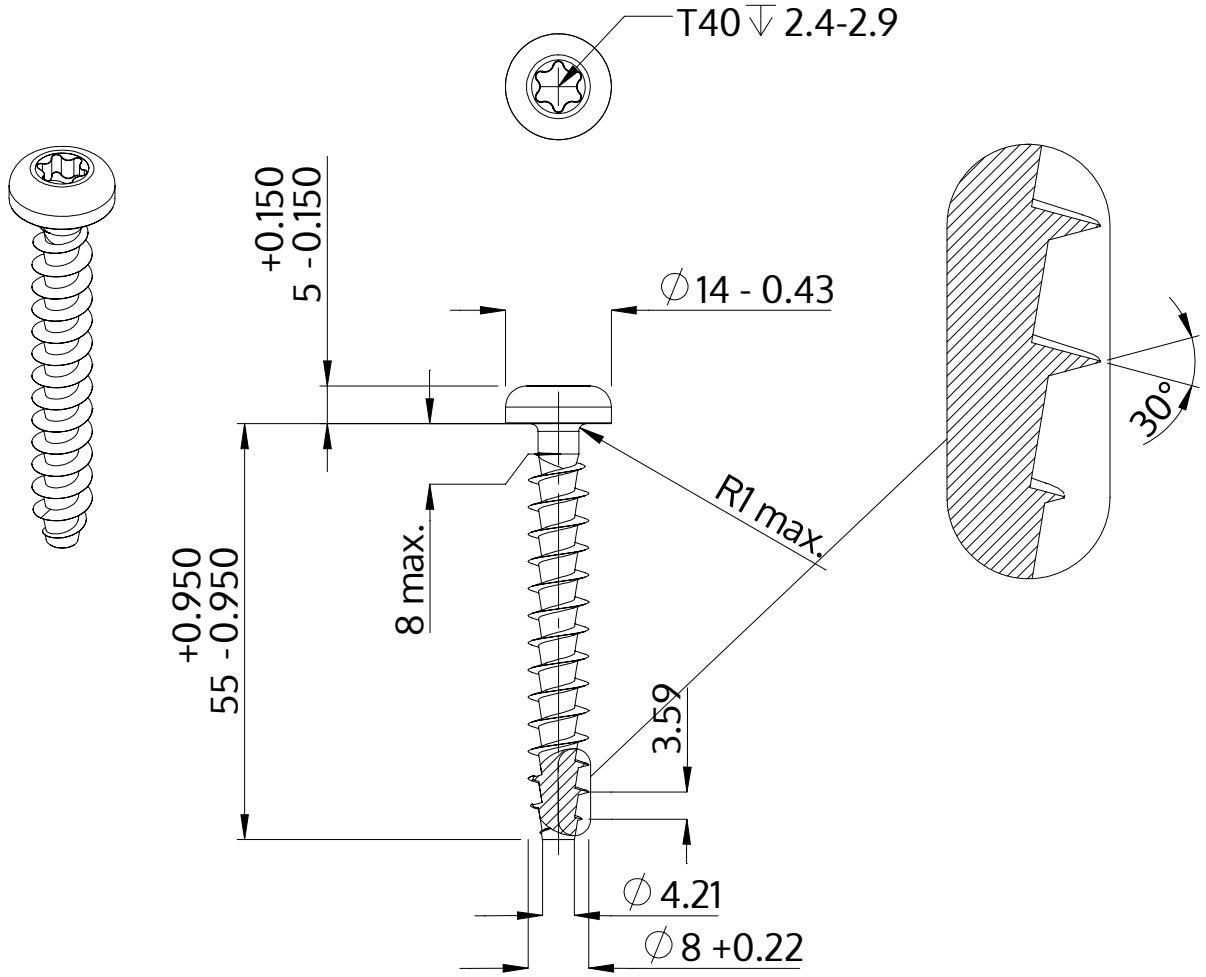

Beschreibung	STP39A 8.0x55.0 - T40
Werkstoff	Edelstahl A2
Oberfläche	blank, gebeizt und passiviert
Gewicht	14.160 kg / 1000 Stück

SCREWERK	**STP39A0800550E**	
Metrische Zeichnung A4	Skalierung 1:1	2024-10