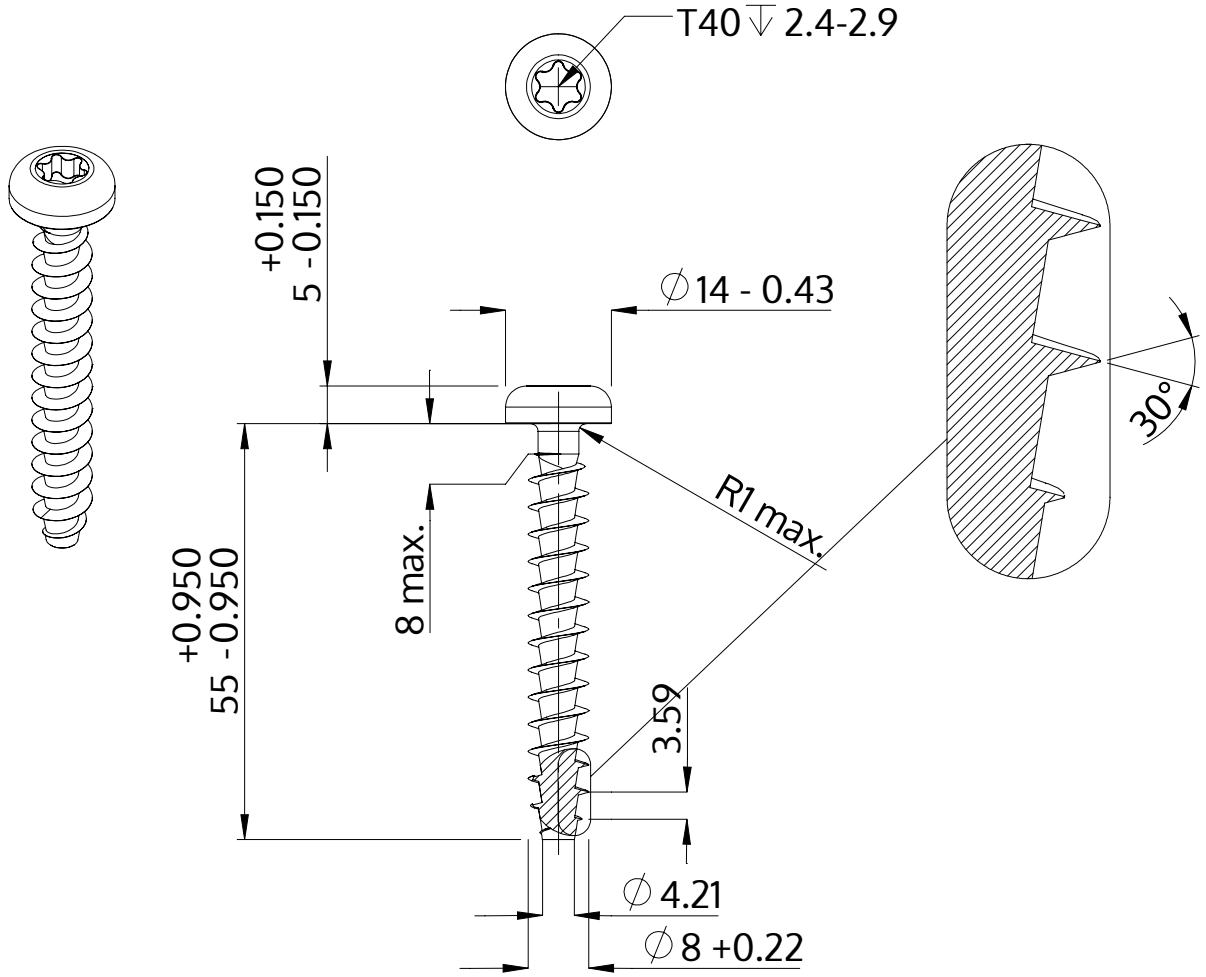


| | |
|---|---|
| Popis | STP39A 8.0x55.0 - T40 |
| Materiál | Nerezová ocel A2 |
| Povrch | holá, mořená a pásová ocel |
| Hmotnost | 14.160 kg / 1000 Kus |

| | | |
|---|---|---|
| SCREWERK | **STP39A0800550E** | |
| Metric výkres A4 | Měřítko 1:1 | 2024-10 |