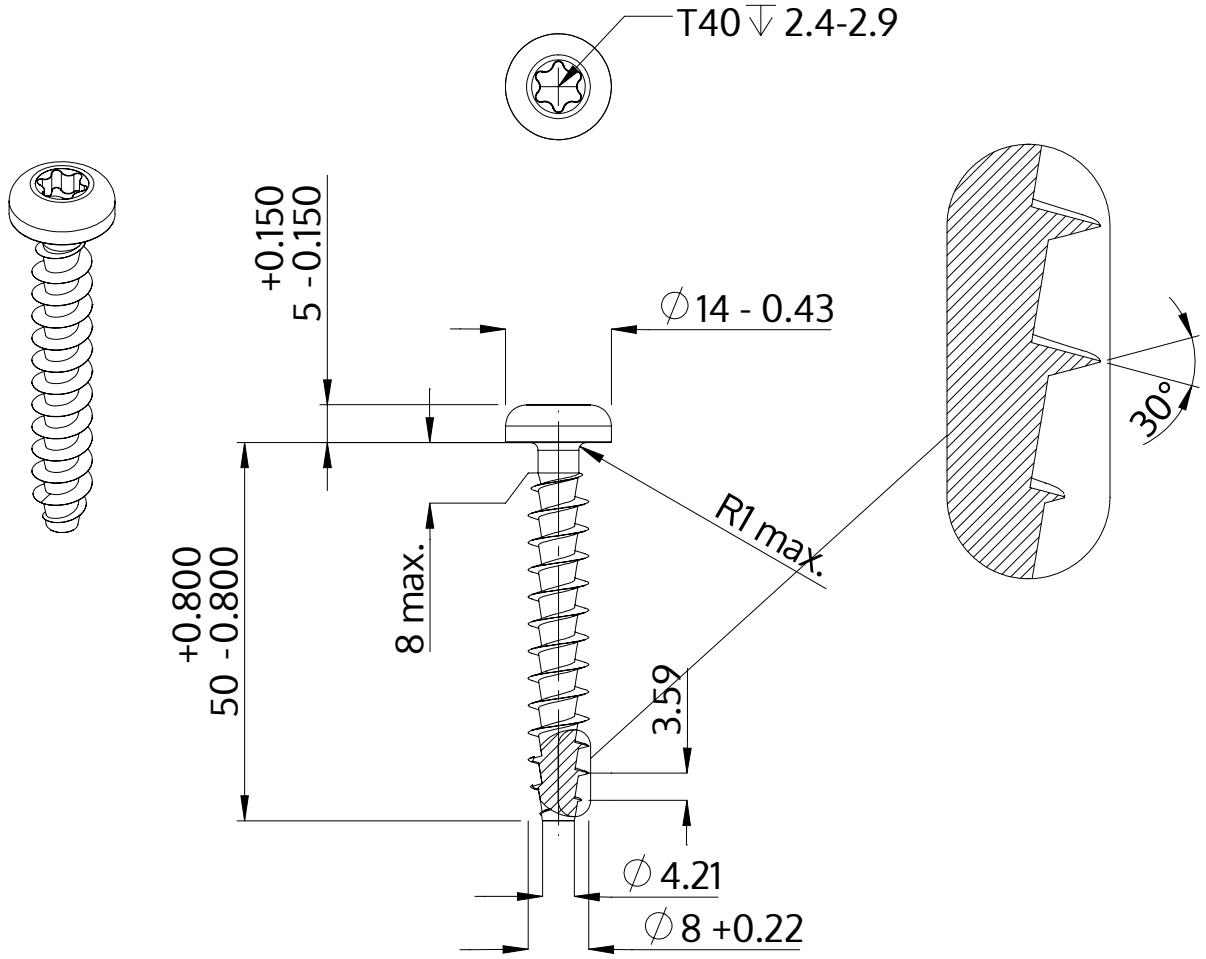

Opis	STP39A 8.0x50.0 - T40
Materiał	Stal, hartowana
Powierzchnia	Ocynkowana 5-7 µm, temperowana, pasywowana na niebiesko
Waga	13.252 kg / 1000 sztuk

SCREWERK	**STP39A0800500S**	
Rysunek metryczny A4	Skala 1:1	2024-10