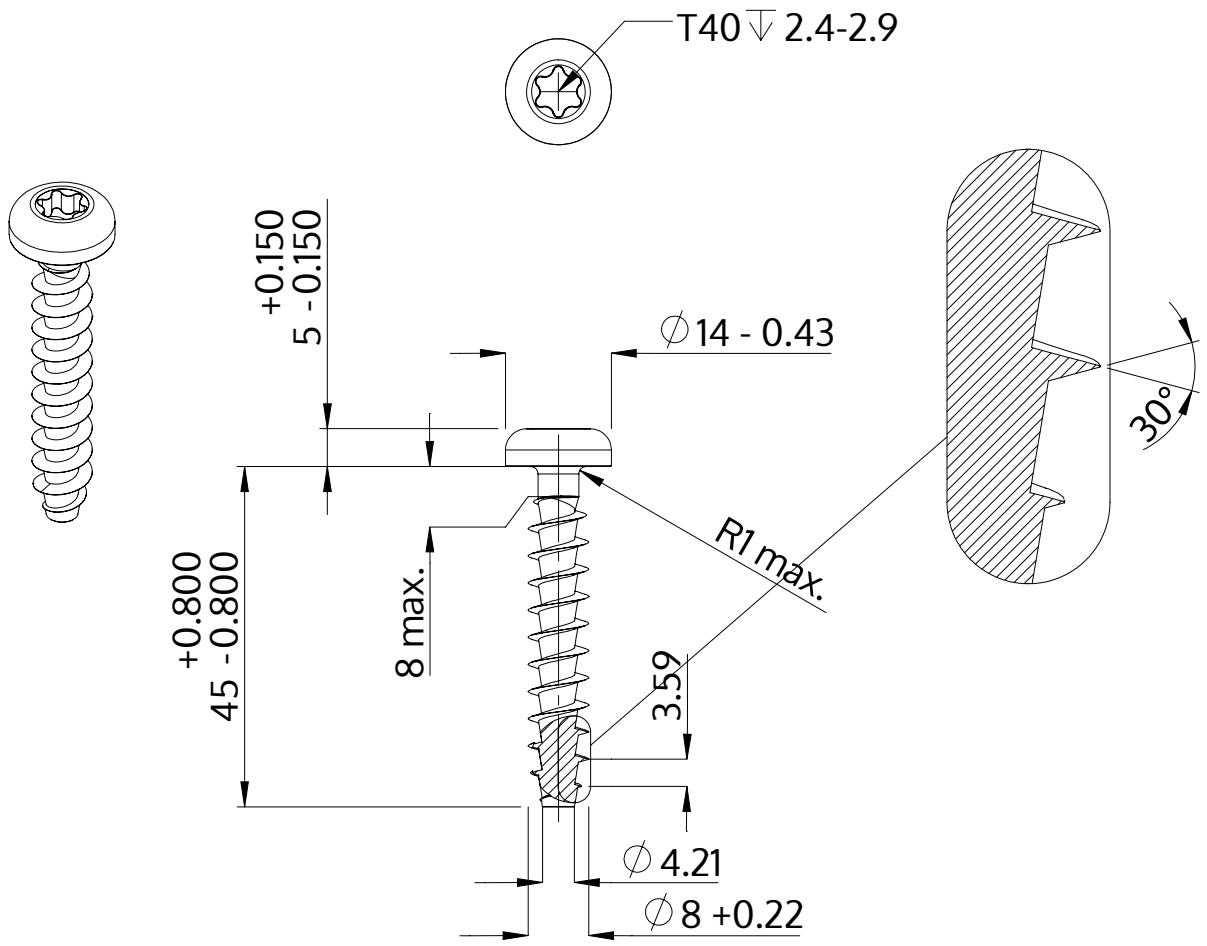

Beschrijving	STP39A 8.0x45.0 - T40
Materiaal	roestvrij staal A2
Oppervlak	blank, geetst en gepassieveerd
Gewicht	12.344 kg / 1000 stuk

SCREWERK	**STP39A0800450E**	
Metrische tekening A4	Schaal 1:1	2024-10