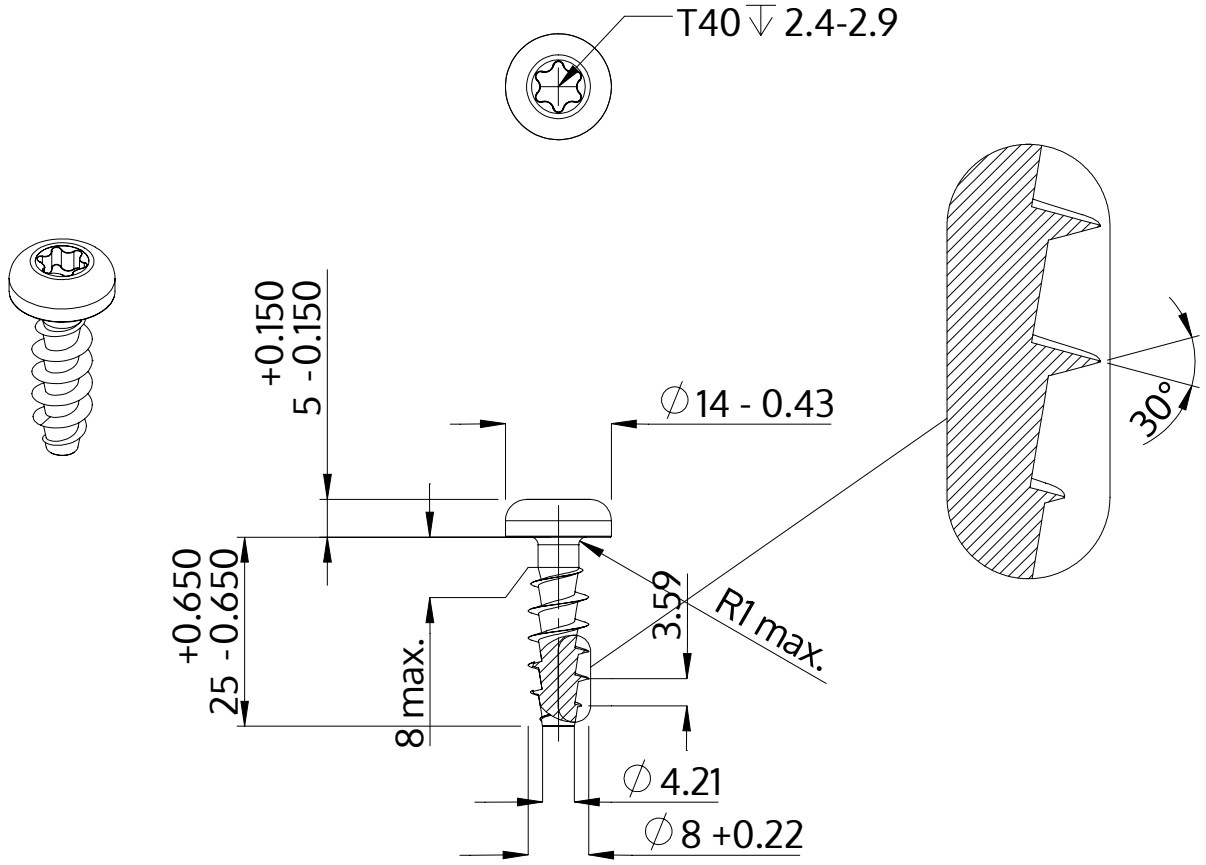

Описание	STP39A 8.0x25.0 - T40
Материал	Нержавеющая сталь A2
Поверхность	Светлый отжиг и пассивация
Вес	8.713 kg / 1000 Штука

SCREWERK	**STP39A0800250E**	
Метрический чертеж A4	Шкала 1:1	2024-10