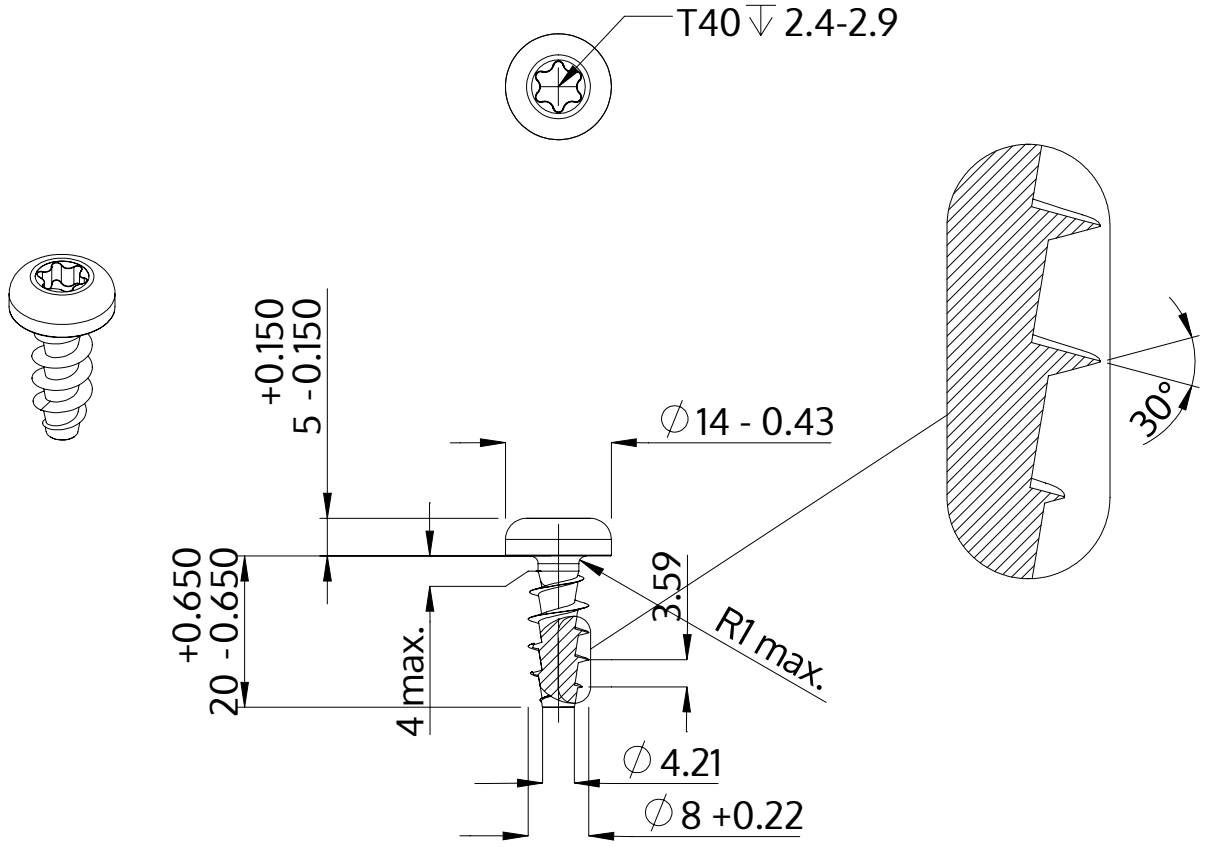

Beschrijving	STP39A 8.0x20.0 - T40
Materiaal	roestvrij staal A2
Oppervlak	blank, geetst en gepassieveerd
Gewicht	7.805 kg / 1000 stuk

SCREWERK	**STP39A0800200E**	
Metrische tekening A4	Schaal 1:1	2024-10