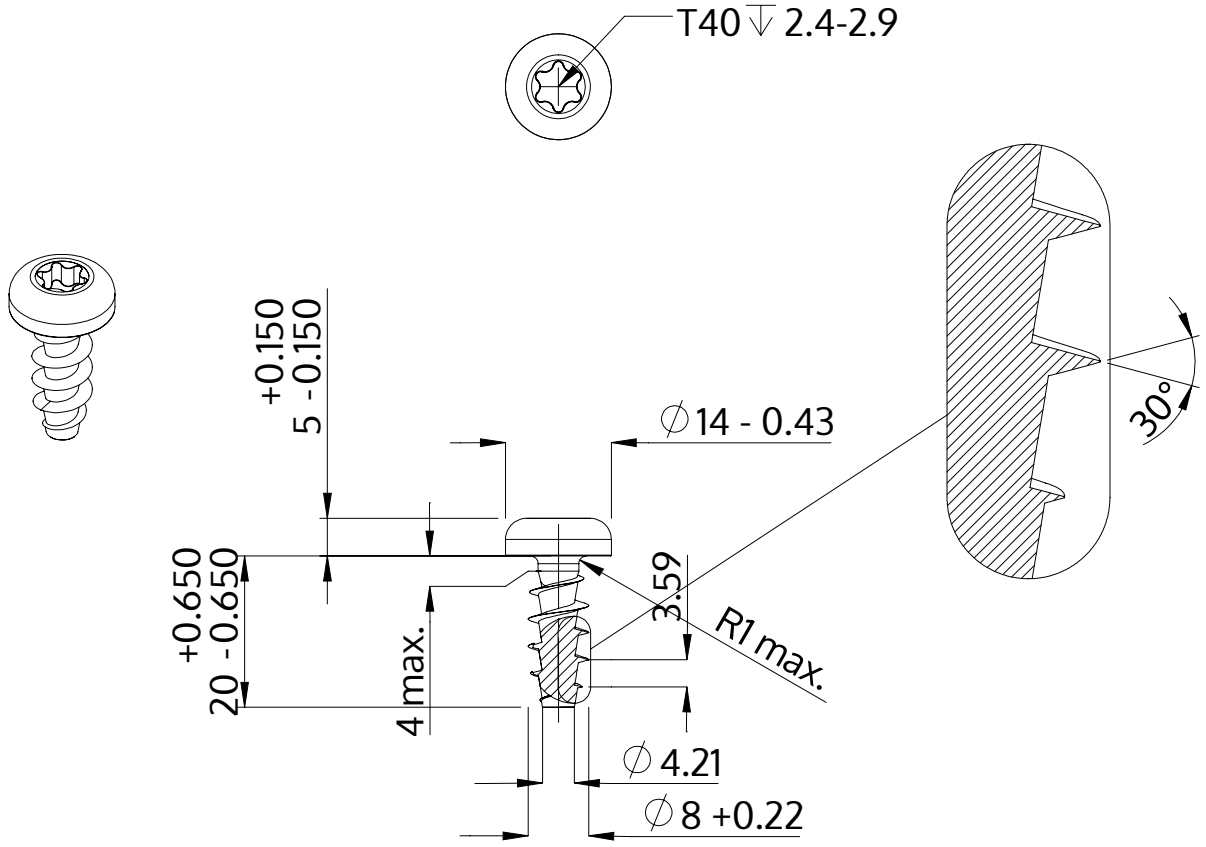

Descrizione	STP39A 8.0x20.0 - T40
Materiale	acciaio inossidabile A2
Superficie	bianco-decapato e passivato
Peso	7.805 kg / 1000 pezzi

SCREWERK	**STP39A0800200E**	
Disegno metrico A4	Scala 1:1	2024-10