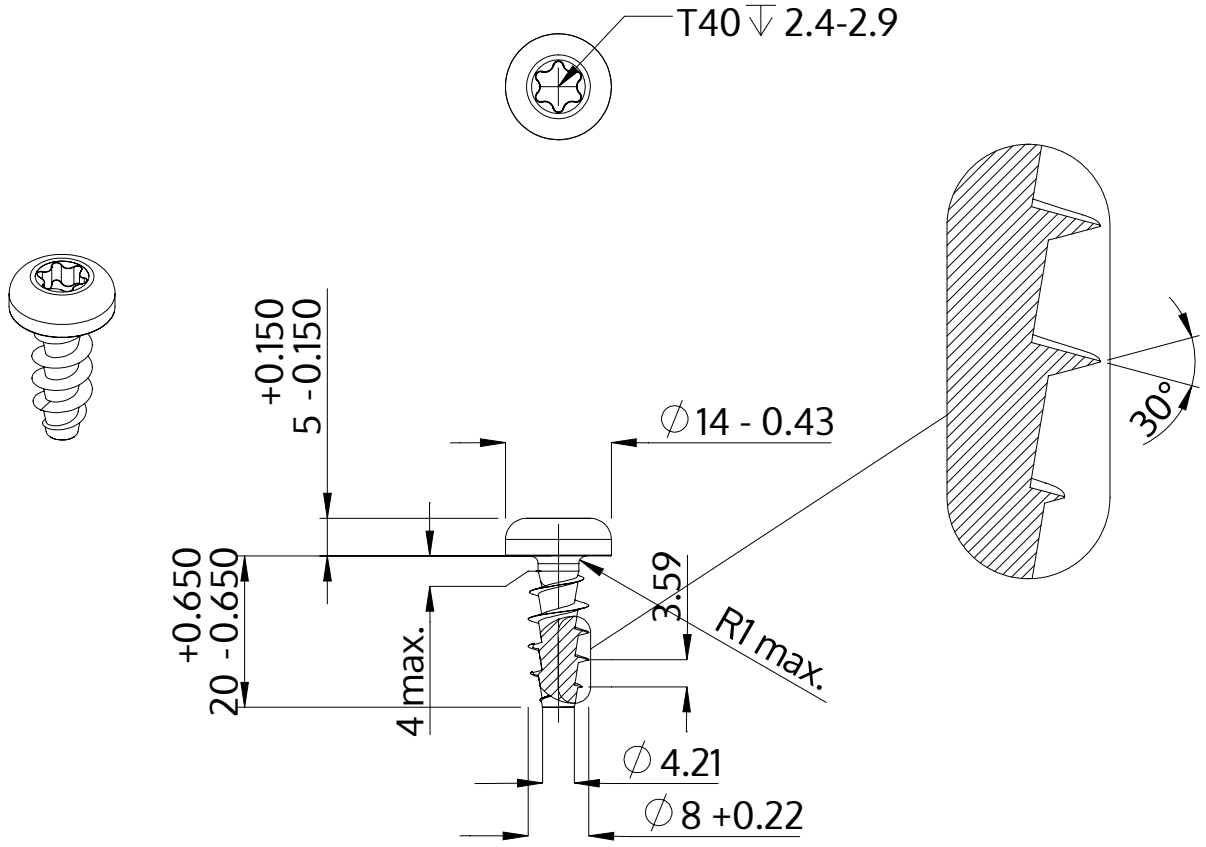

Beskrivelse	STP39A 8.0x20.0 - T40
Materiale	Ædelstål A2
Overflade	blank, bejdset og passiveret
Vægt	7.805 kg / 1000 stykke

SCREWERK	**STP39A0800200E**	
Metrisk tegning A4	Skalering 1:1	2024-10