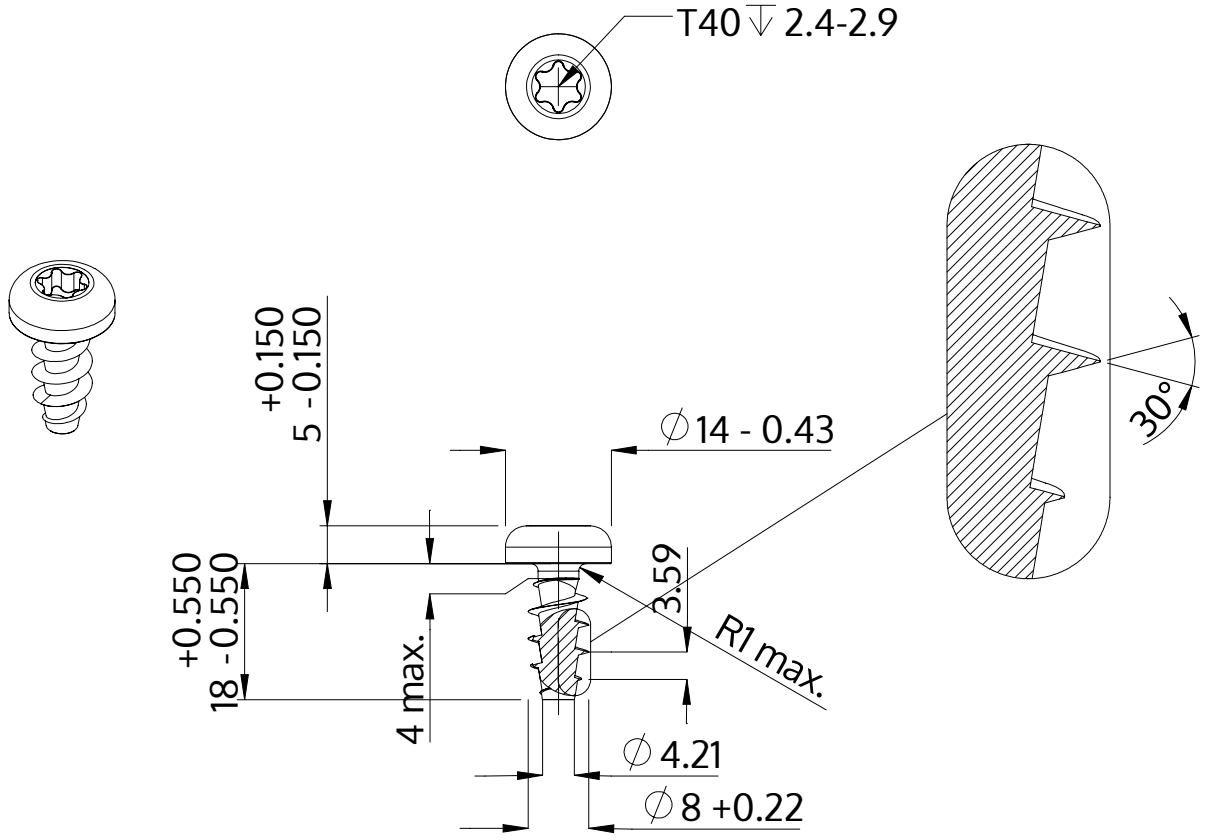


| | |
|---|---|
| Descriere | STP39A 8.0x18.0 - T40 |
| Material | oţel inoxidabil A2 |
| Exterior | neacoperit, murat și pasivat |
| Greutate | 7.442 kg / 1000 unități |

| | | |
|---|---|---|
| SCREWERK | **STP39A0800180E** | |
| Desen metric A4 | Scalarea 1:1 | 2024-10 |