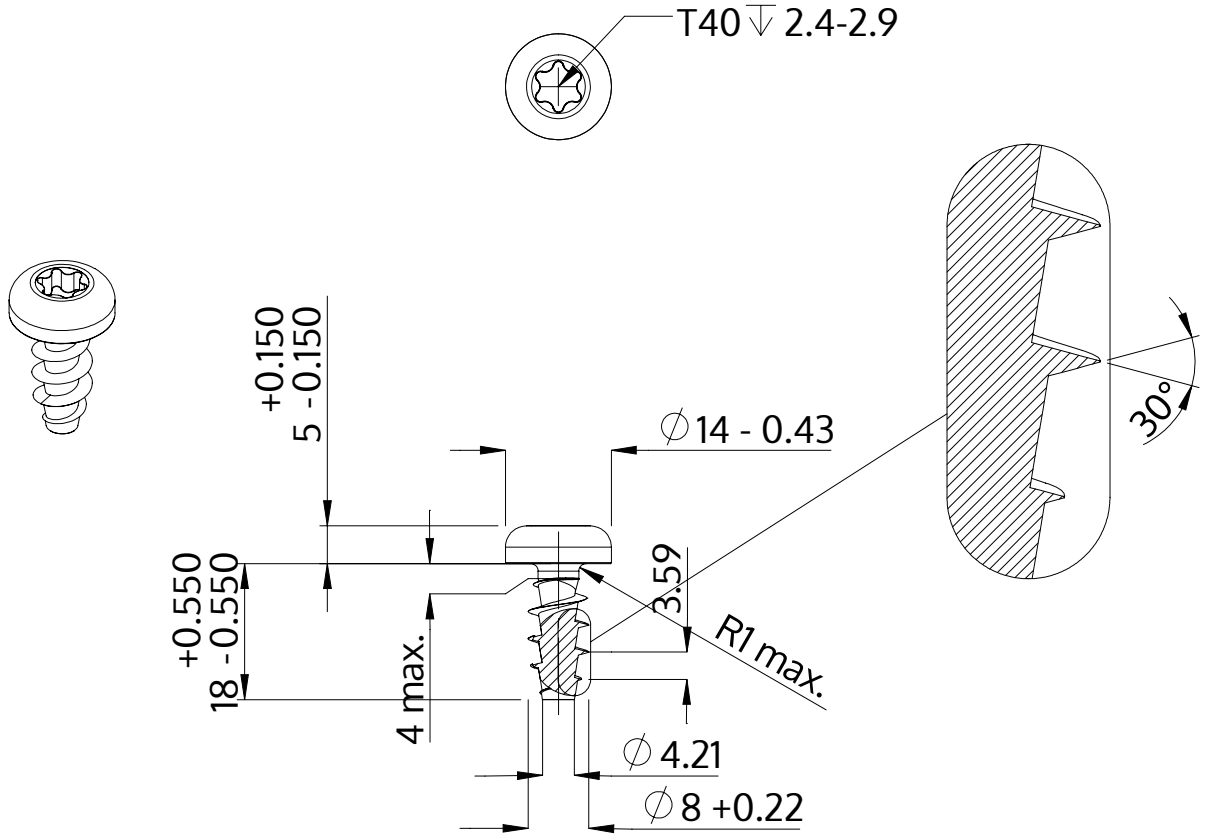

Description	STP39A 8.0x18.0 - T40
Matière	acier inoxydable A2
Surface	brillant décapé et passivé
Poids	7.442 kg / 1000 Unité

SCREWERK	**STP39A0800180E**	
Dessin métrique A4	Redimensionner 1:1	2024-10