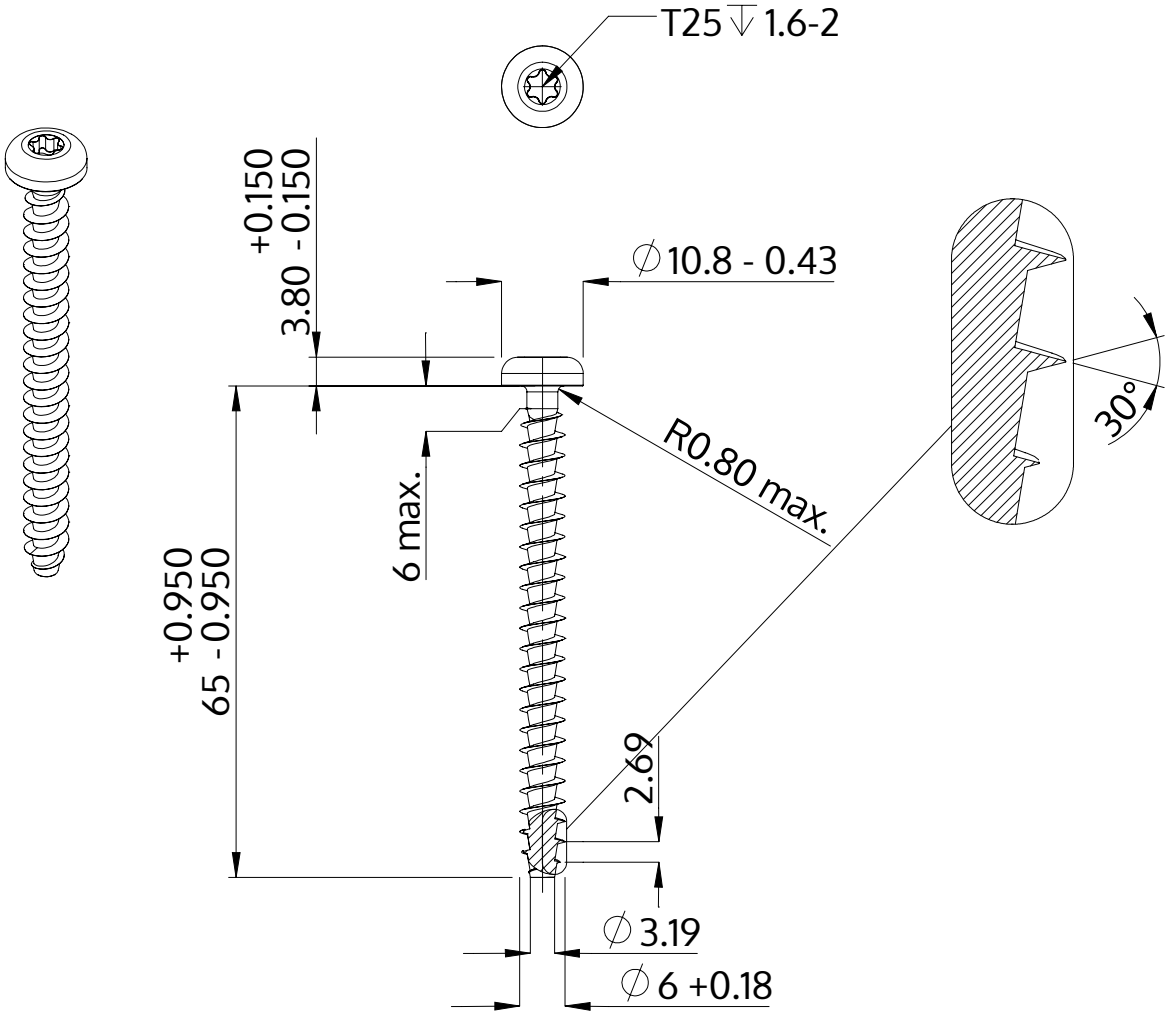

Popis	STP39A 6.0x65.0 - T25
Materiál	Temperovaná ocel
Povrch	Pozinkovaná 5-7 µm, temperovaná, modrá, pasivovaná průhledně
Hmotnost	8.518 kg / 1000 Kus

SCREWERK	**STP39A0600650S**	
Metric výkres A4	Měřítko 1:1	2024-10