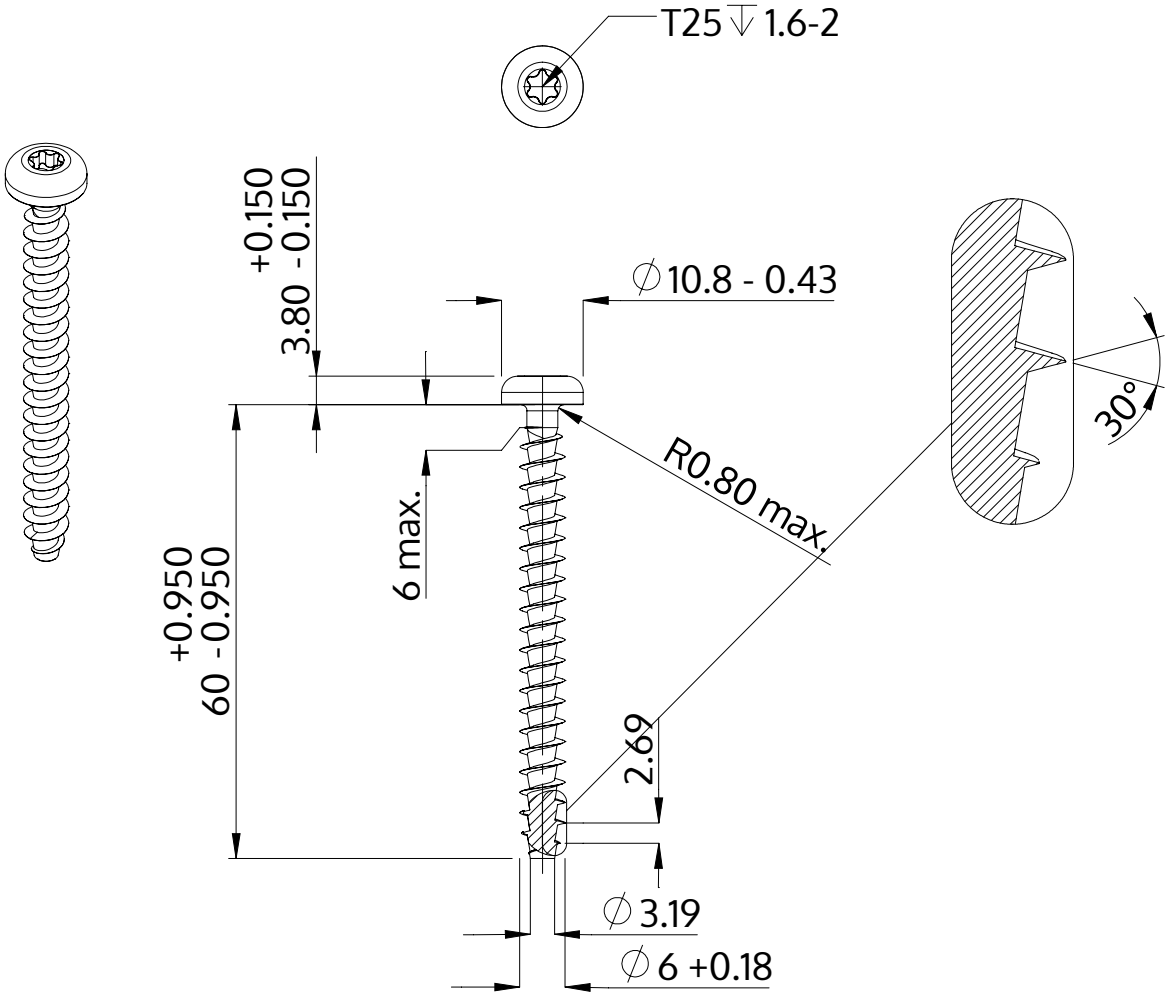

Descriere	STP39A 6.0x60.0 - T25
Material	oțel, călit
Exterior	zincat 5-7 µm, recopt, pasivat transparent/albastru
Greutate	8.007 kg / 1000 unități

SCREWERK	**STP39A0600600S**	
Desen metric A4	Scalarea 1:1	2024-10