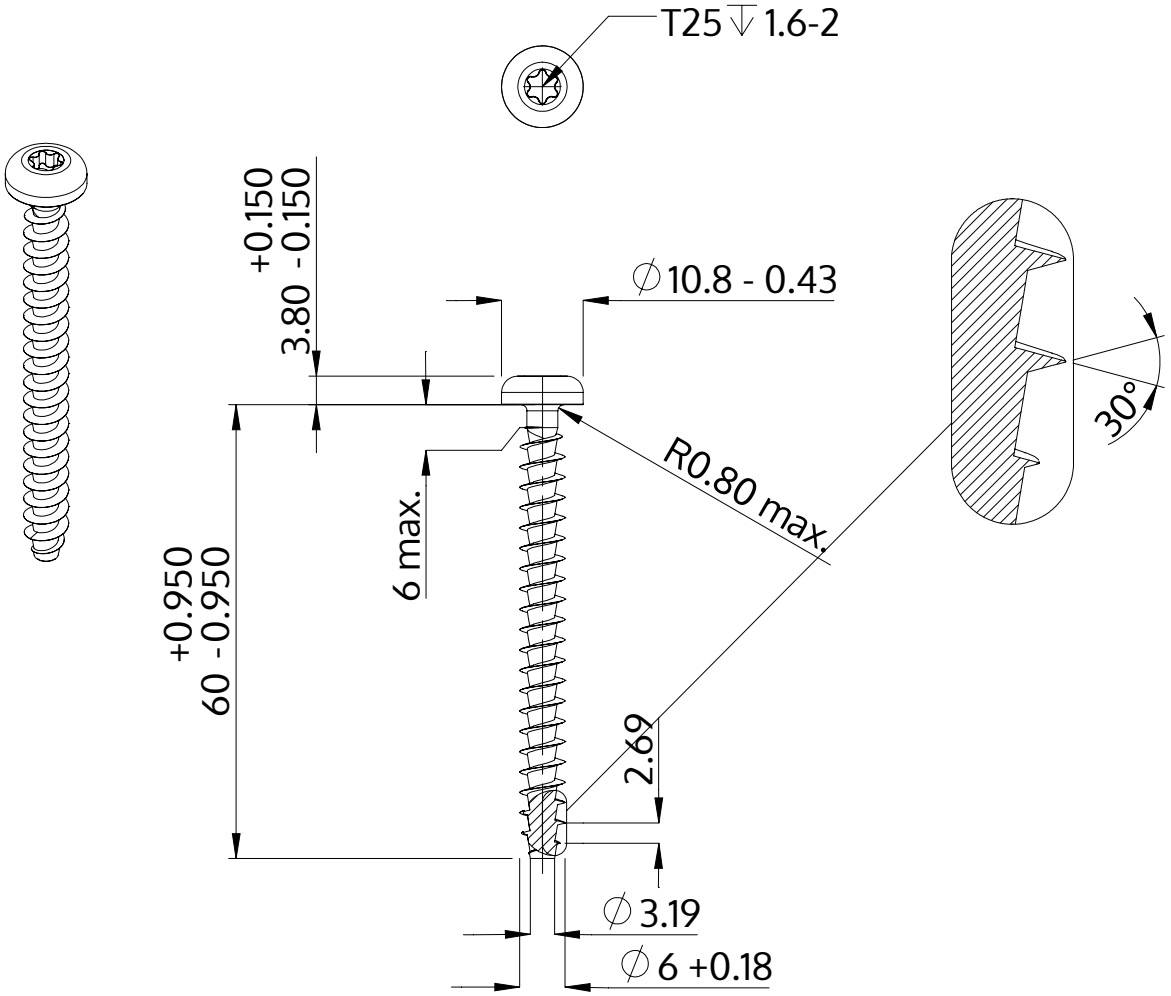

Описание	STP39A 6.0x60.0 - T25
Материал	стомана, закалена
Повърхност	Цинково покритие 5-7 µm,топлинна обработка, синьо / прозрачно пасивиране
Тегло	8.007 kg / 1000 Бройка

SCREWERK	**STP39A0600600S**	
Метричен дизайн A4	Мащаб 1:1	2024-10