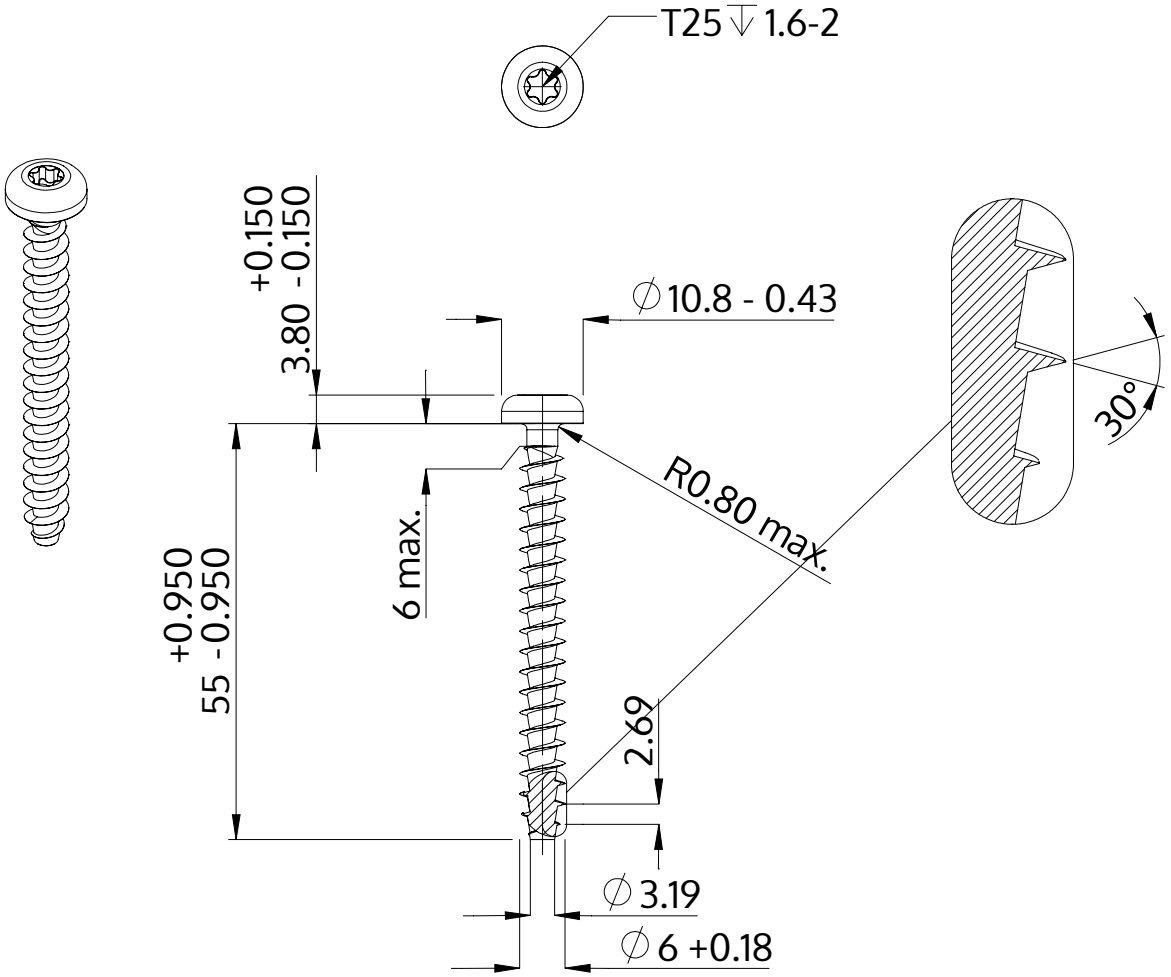

Descripción	STP39A 6.0x55.0 - T25
Material	Acero, endurecido
Superficie	galvanizado 5-7 micras, recocido, azul / pasivado transparente
Peso	7.497 kg / 1000 Piezas

SCREWERK	**STP39A0600550S**	
Diseño métrico	Escalada None:1	2024-04