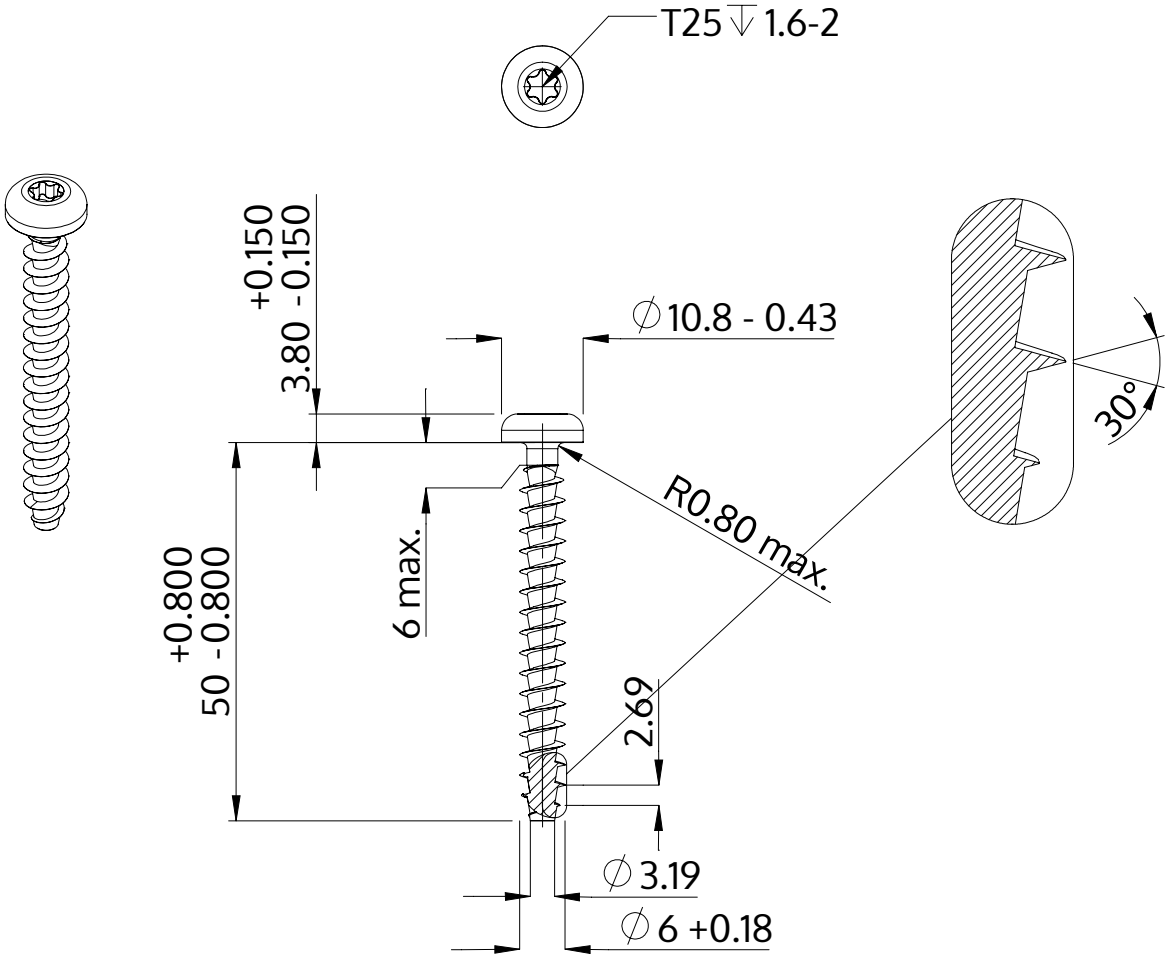


| | |
|---|---|
| Beskrivelse | STP39A 6.0x50.0 - T25 |
| Materiale | Ædelstål A2 |
| Overflade | blank, bejdset og passiveret |
| Vægt | 6.986 kg / 1000 stykke |

| | | |
|---|---|---|
| SCREWERK | **STP39A0600500E** | |
| Metrisk tegning A4 | Skalering None:1 | 2024-05 |