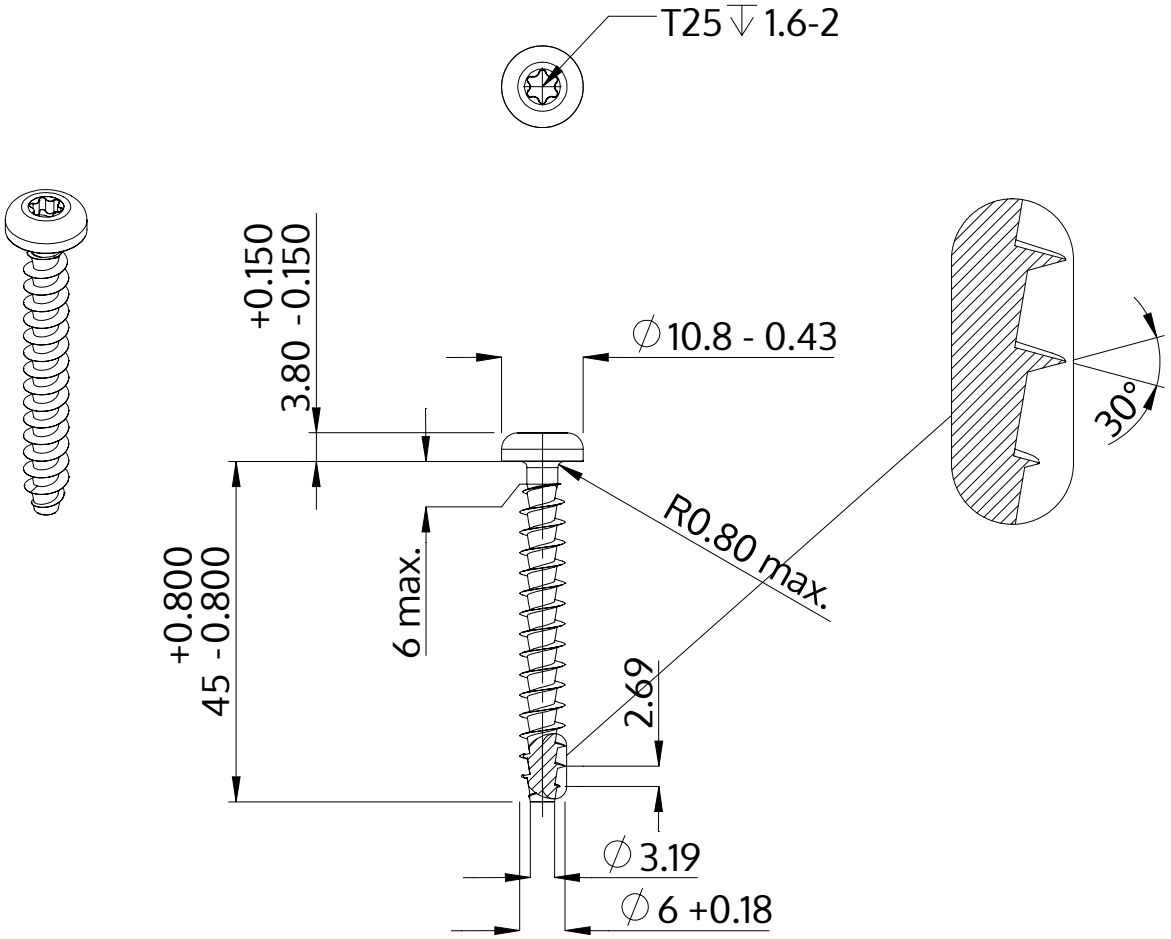

Description	STP39A 6.0x45.0 - T25
Matière	acier inoxydable A2
Surface	brillant décapé et passivé
Poids	6.476 kg / 1000 Unité

SCREWERK	**STP39A0600450E**	
Dessin métrique A4	Redimensionner 1:1	2024-10