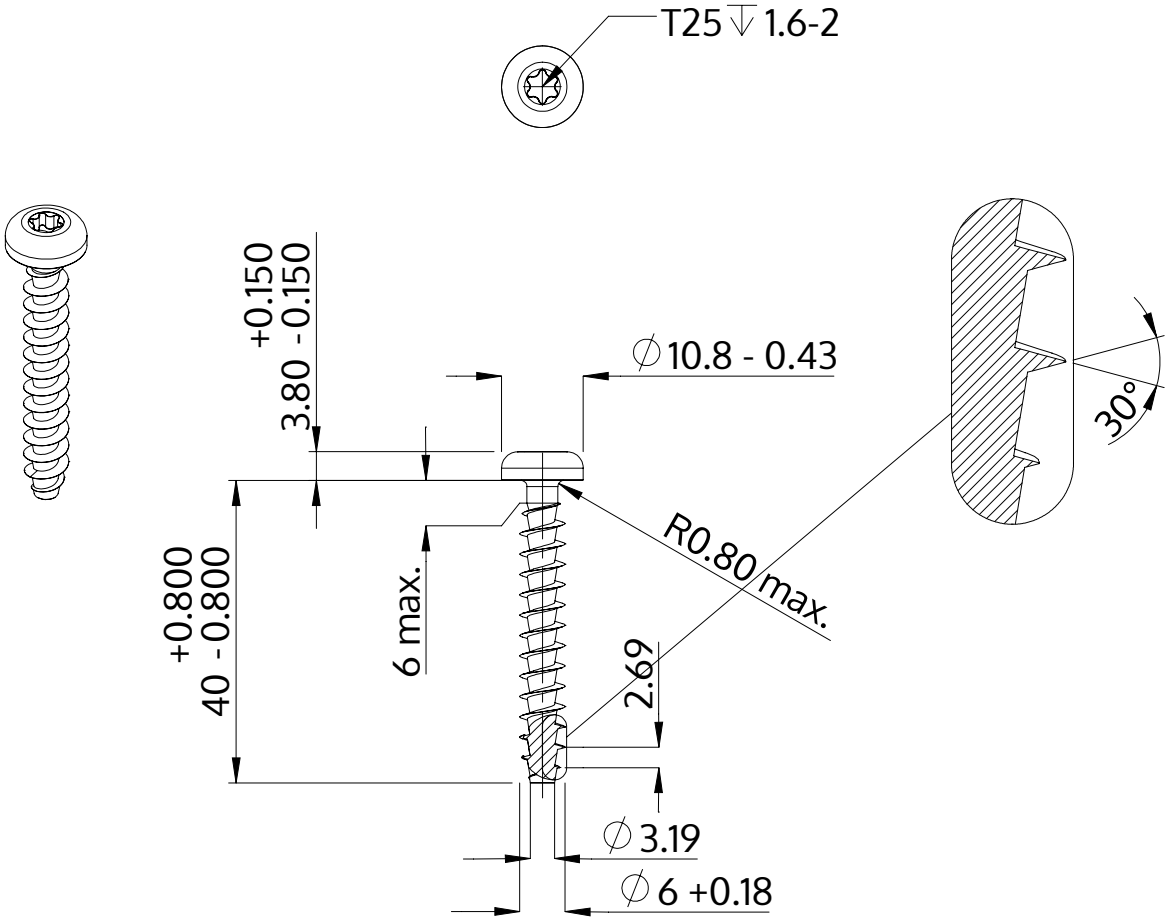

Descrizione	STP39A 6.0x40.0 - T25
Materiale	acciaio, temprato
Superficie	zincato 5-7 micron, ricotto, blu / trasparente passivato
Peso	5.965 kg / 1000 pezzi

SCREWERK	**STP39A0600400S**	
Disegno metrico A4	Scala 1:1	2024-10