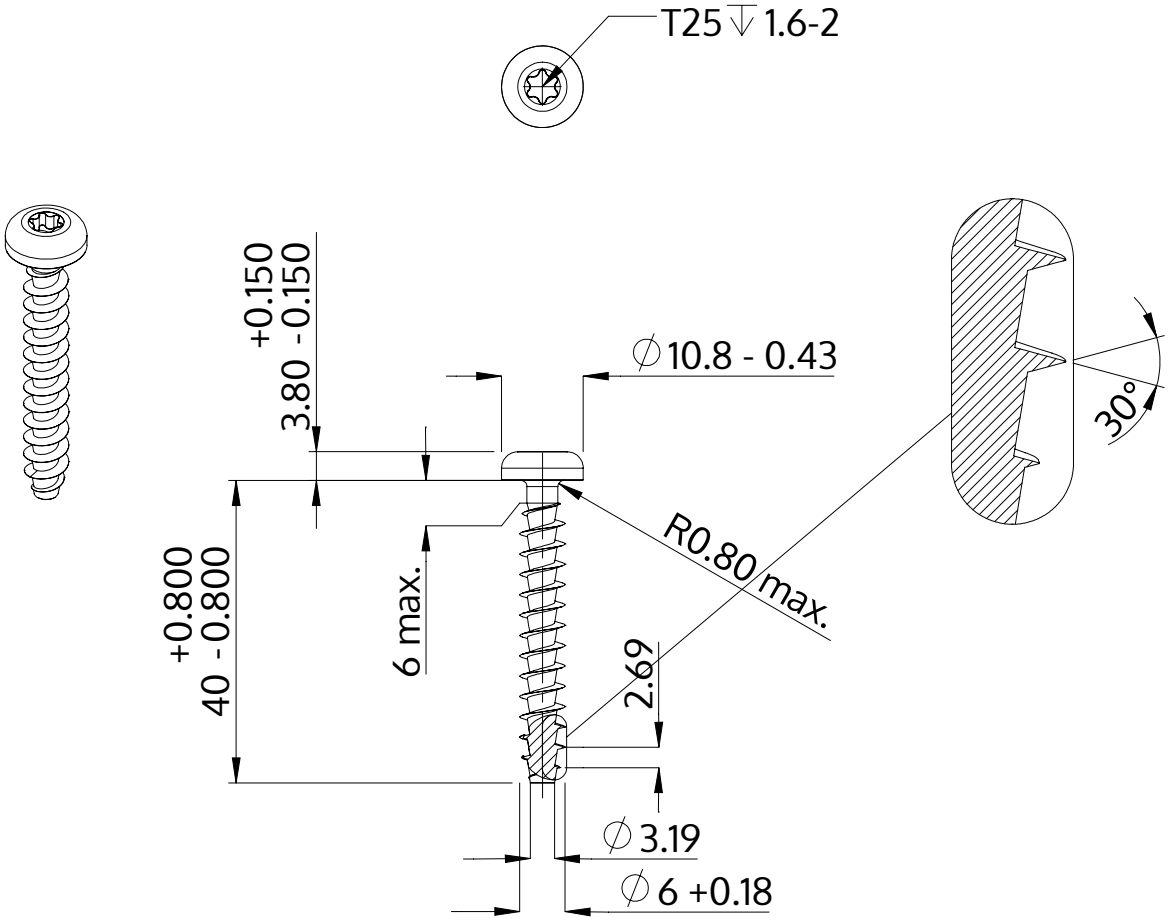

Description	STP39A 6.0x40.0 - T25
Matière	Acier,trempé et revenu
Surface	zinguée 5-7 µm,recuit, bleue / passivée avec transparence
Poids	5.965 kg / 1000 Unité

SCREWERK	**STP39A0600400S**	
Dessin métrique A4	Redimensionner 1:1	2024-10