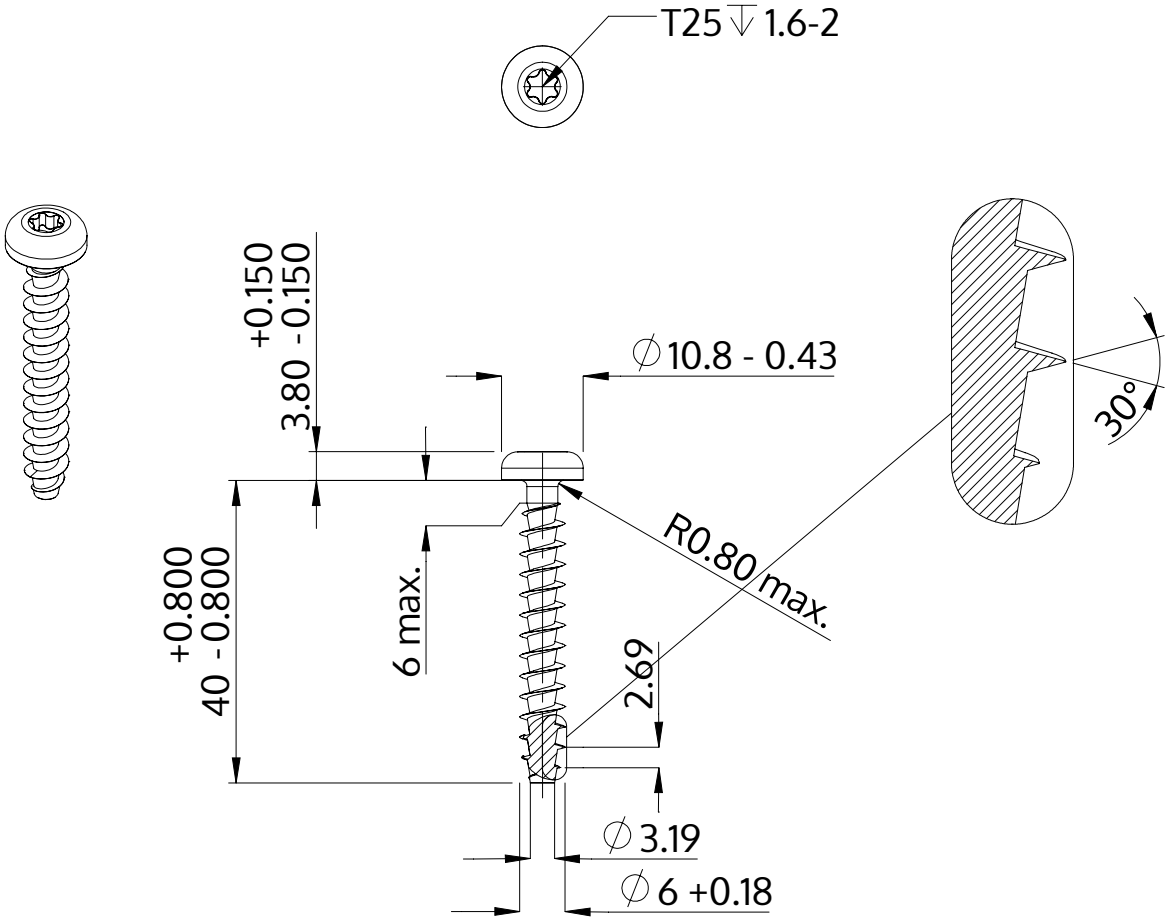

Beschreibung	STP39A 6.0x40.0 - T25
Werkstoff	Edelstahl A2
Oberfläche	blank, gebeizt und passiviert
Gewicht	5.965 kg / 1000 Stück

SCREWERK	**STP39A0600400E**	
Metrische Zeichnung A4	Skalierung 1:1	2024-10