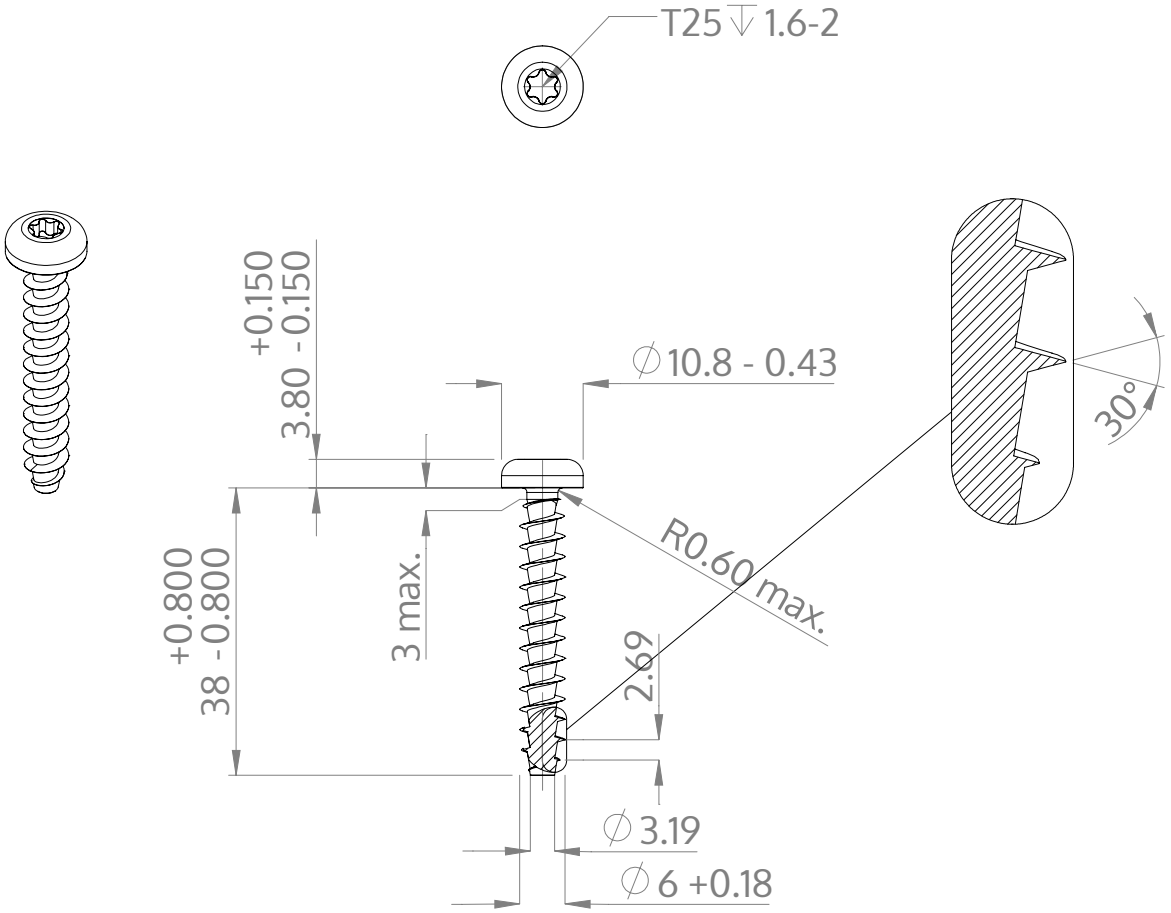

Açıklaması	STP39A 6.0x38.0 - T25
Malzeme	Çelik, sertleştirilmiş
Kaplama	ZnNi siyah-pasifleştirilmiştir, temperlenmistir, kaplanmış
Ağırlık	5.902 kg / 1000 Adet

SCREWERK	**STP39A0600380B**	
Metrik çizim A4	Ölçeklendirme 1:1	2025-03