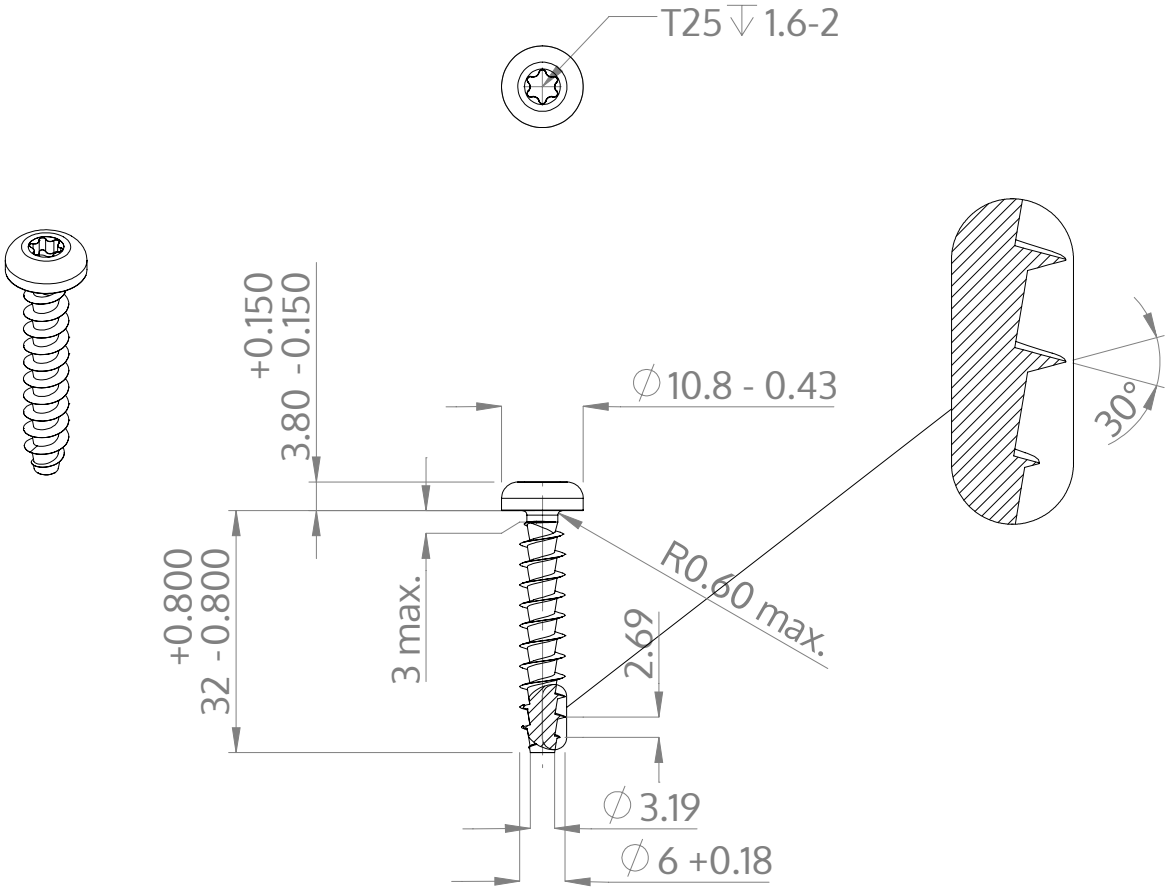

Descrizione	STP39A 6.0x32.0 - T25
Materiale	acciaio inossidabile A2
Superficie	bianco-decapato e passivato
Peso	5.281 kg / 1000 pezzi

SCREWERK	**STP39A0600320E**	
Disegno metrico A4	Scala 1:1	2025-04