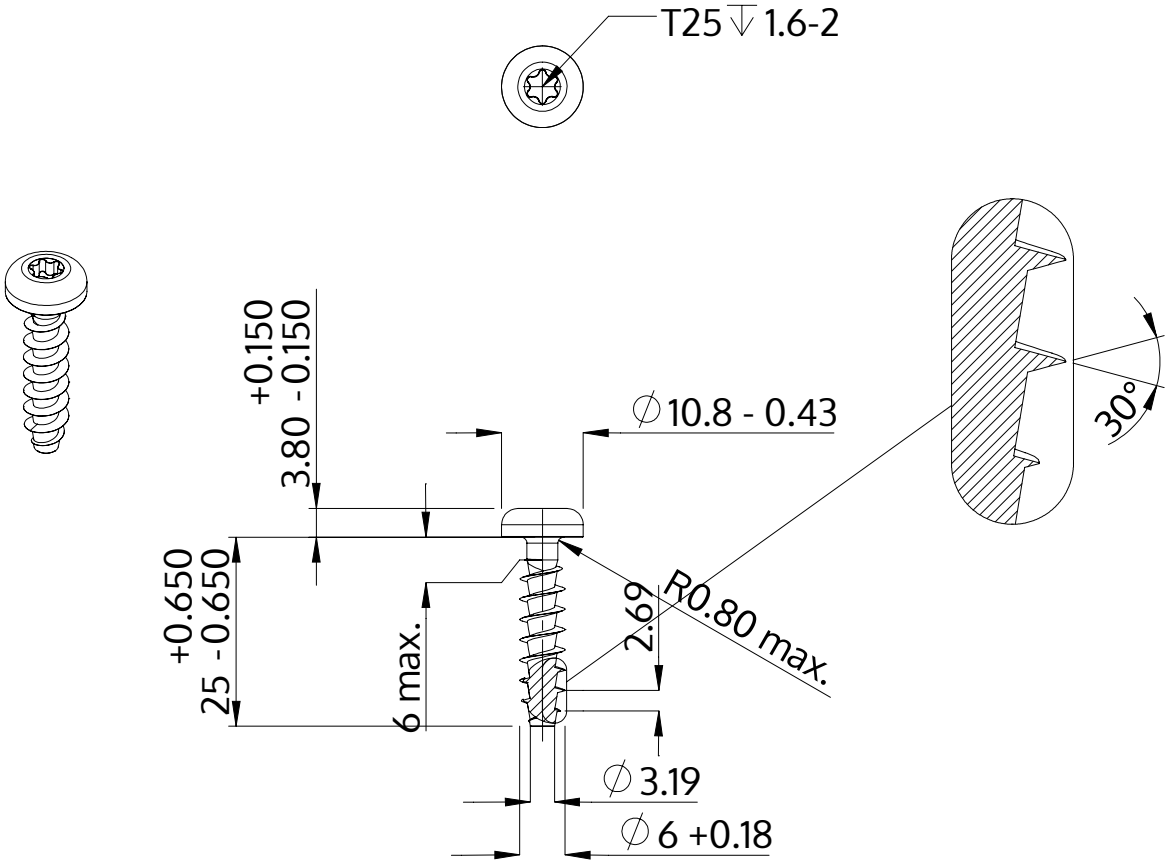

Opis	STP39A 6.0x25.0 - T25
Materiał	Stal, hartowana
Powierzchnia	Ocynkowana 5-7 µm, temperowana, pasywowana na niebiesko
Waga	4.434 kg / 1000 sztuk

SCREWERK	**STP39A0600250S**	
Rysunek metryczny A4	Skala 1:1	2024-10