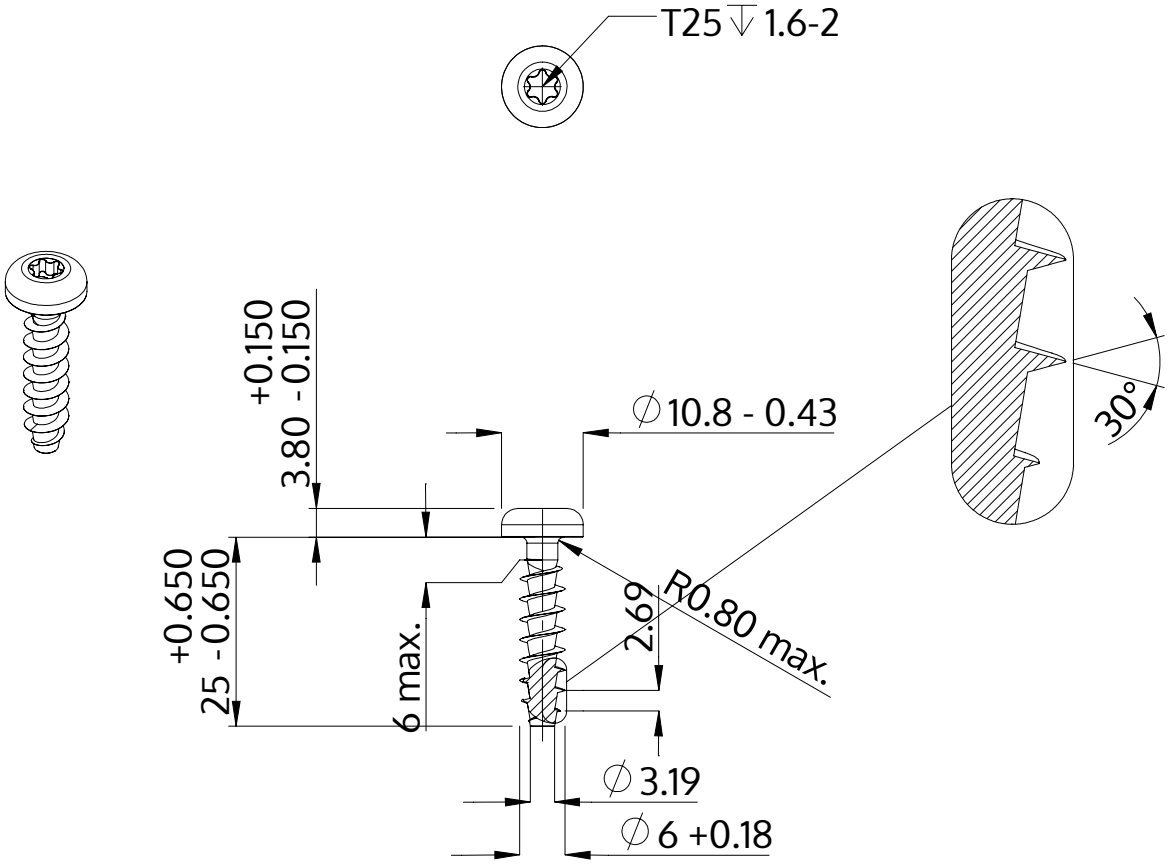

Opis	STP39A 6.0x25.0 - T25
Materiał	Stal szlachetna A2
Powierzchnia	Prosta, bejcowana i pasywowana
Waga	4.434 kg / 1000 sztuk

SCREWERK	**STP39A0600250E**	
Rysunek metryczny A4	Skala 1:1	2024-10