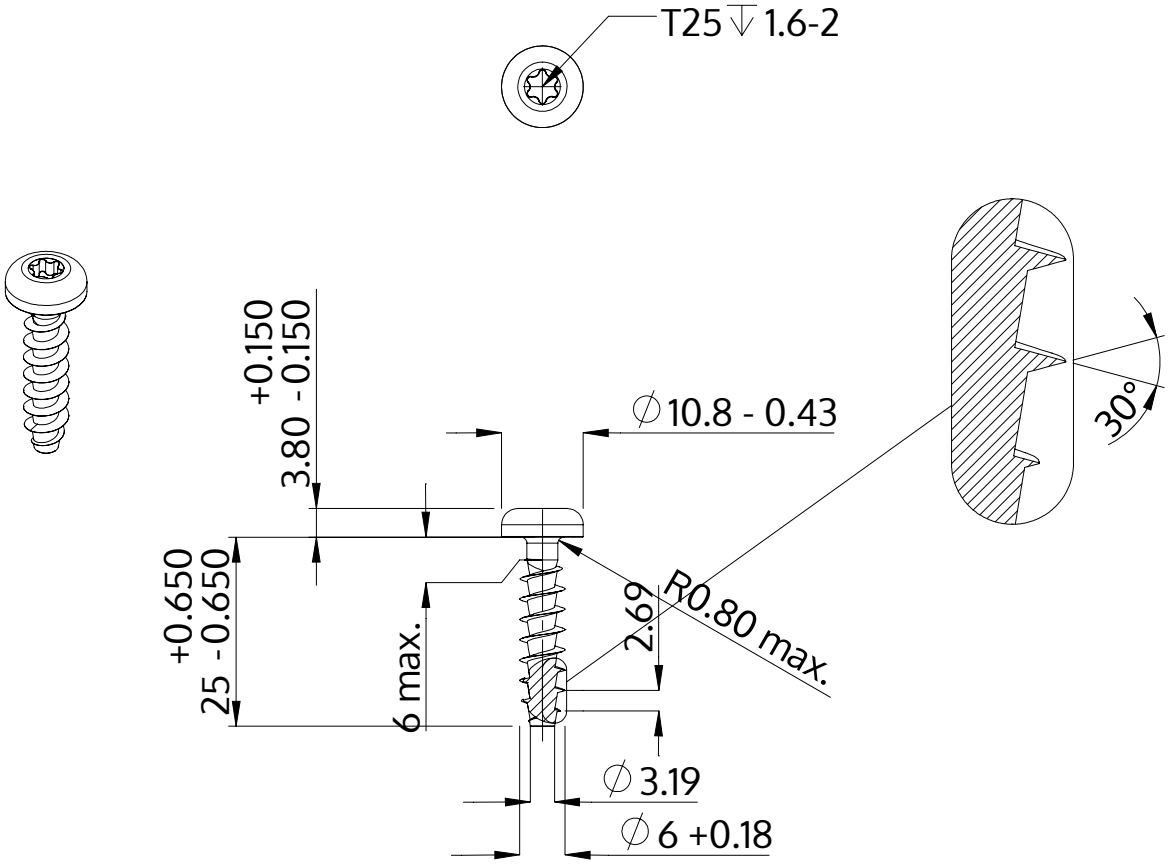

Beschreibung	STP39A 6.0x25.0 - T25
Werkstoff	Edelstahl A2
Oberfläche	blank, gebeizt und passiviert
Gewicht	4.434 kg / 1000 Stück

SCREWERK	**STP39A0600250E**	
Metrische Zeichnung A4	Skalierung None:1	2024-04