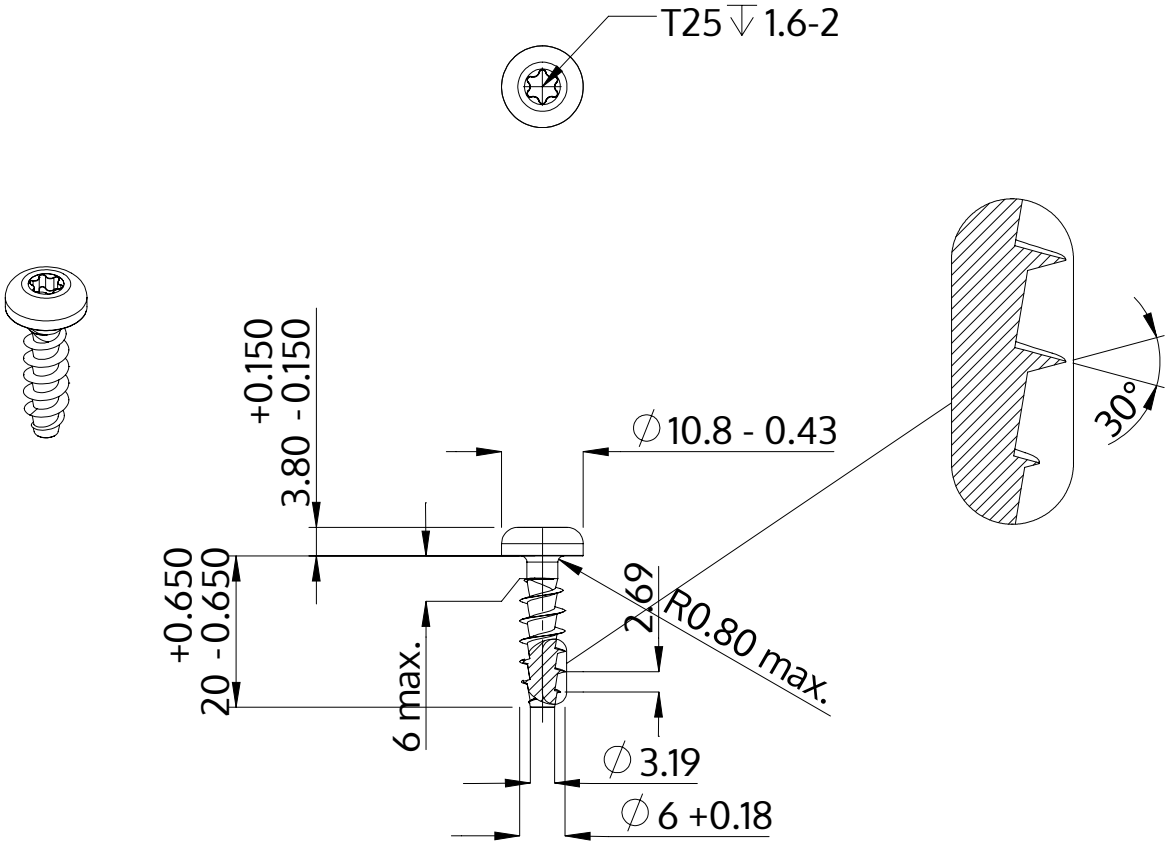


| | |
|---|---|
| Описание | STP39A 6.0x20.0 - T25 |
| Материал | Нержавеющая сталь A2 |
| Поверхность | Светлый отжиг и пассивация |
| Вес | 3.923 kg / 1000 Штука |

| | | |
|---|---|---|
| SCREWERK | **STP39A0600200E** | |
| Метрический чертеж A4 | Шкала 1:1 | 2024-10 |