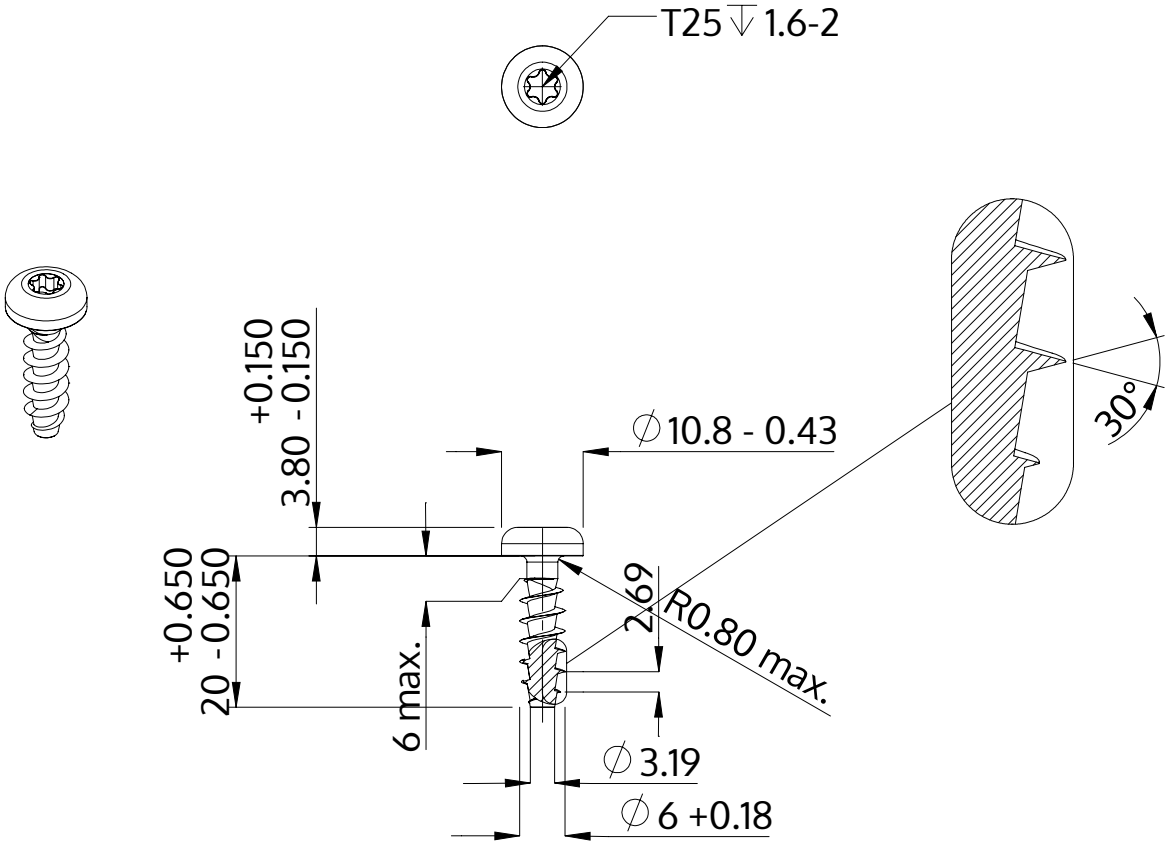

Описание	STP39A 6.0x20.0 - T25
Материал	Нержавеющая сталь A2
Поверхность	Светлый отжиг и пассивация
Вес	3.923 kg / 1000 Штука

SCREWERK	**STP39A0600200E**	
Метрический чертеж A4	Шкала None:1	2024-04