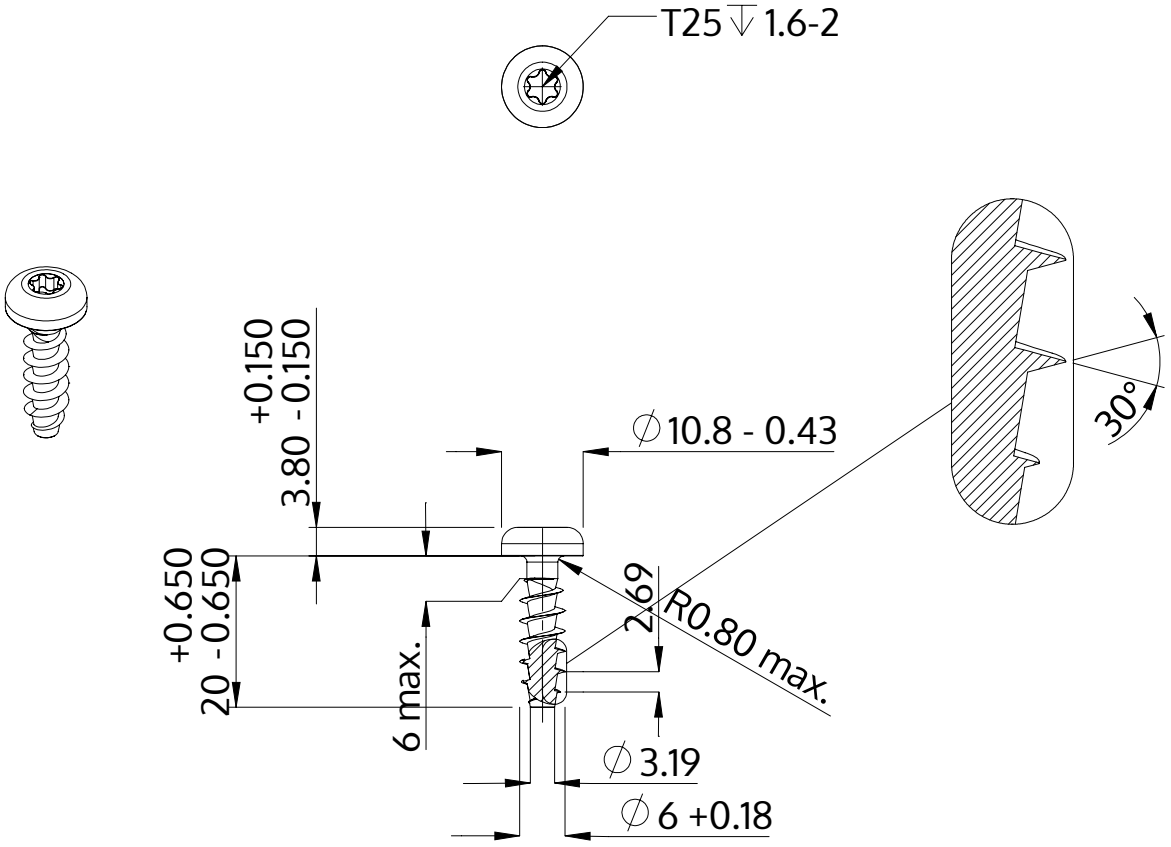

Popis	STP39A 6.0x20.0 - T25
Materiál	Nerezová ocel A2
Povrch	holá, mořená a pásová ocel
Hmotnost	3.923 kg / 1000 Kus

SCREWERK	**STP39A0600200E**	
Metric výkres A4	Měřítko 1:1	2024-10