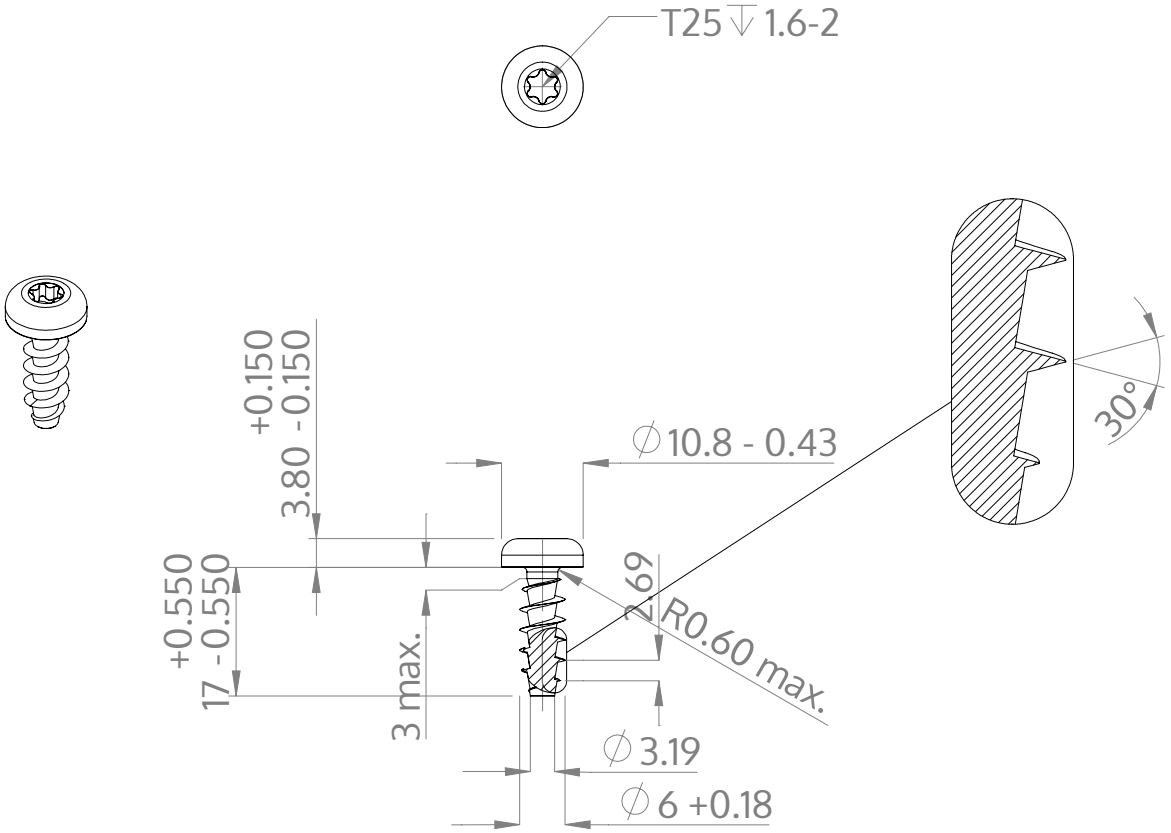

Beskrivelse	STP39A 6.0x17.0 - T25
Materiale	Ædelstål A2
Overflade	blank, bejdset og passiveret
Vægt	3.730 kg / 1000 stykke

SCREWERK	**STP39A0600170E**	
Metrisk tegning A4	Skalering 1:1	2025-04