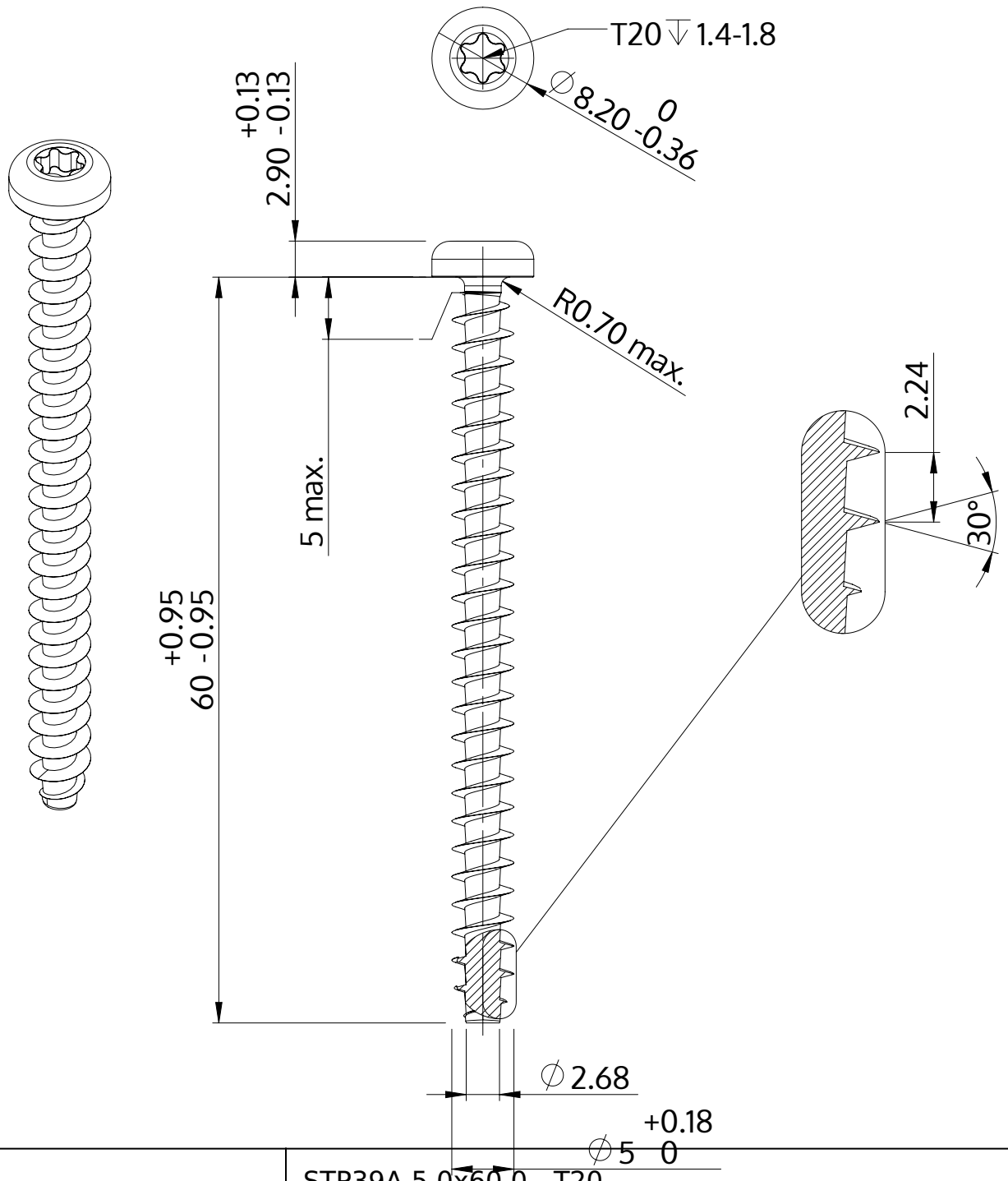

Opis	STP39A 5.0x60.0 - T20
Materiał	Stal szlachetna A2
Powierzchnia	Prosta, bejcowana i pasywowana
Waga	5.263 kg / 1000 sztuk

SCREWERK	**STP39A0500600E**	
Rysunek metryczny A4	Skala 2:1	2024-10