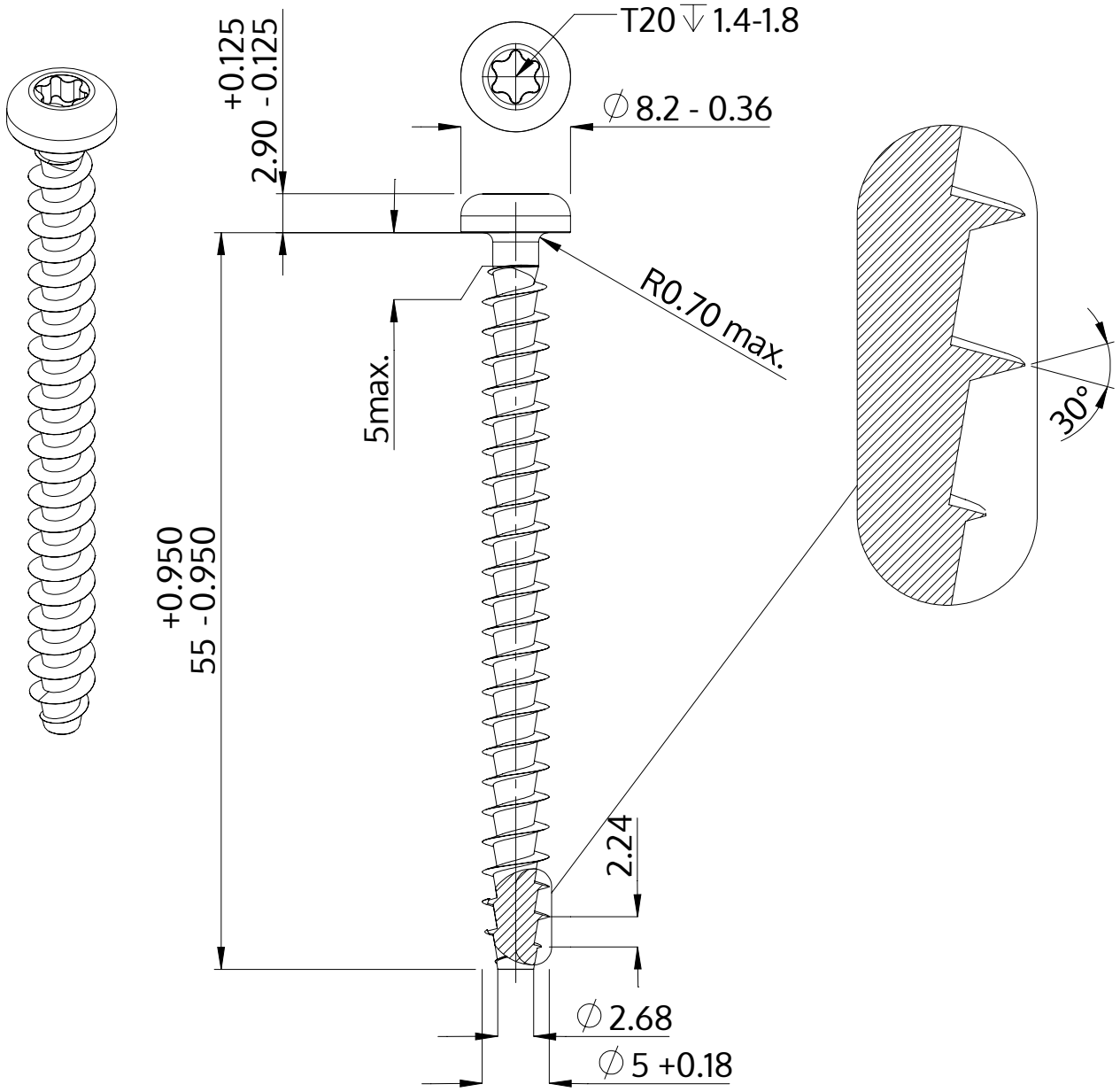

Beschrijving	STP39A 5.0x55.0 - T20
Materiaal	roestvrij staal A2
Oppervlak	blank, geetst en gepassieveerd
Gewicht	4.893 kg / 1000 stuk

SCREWERK	**STP39A0500550E**	
Metrische tekening A4	Schaal 2:1	2024-10