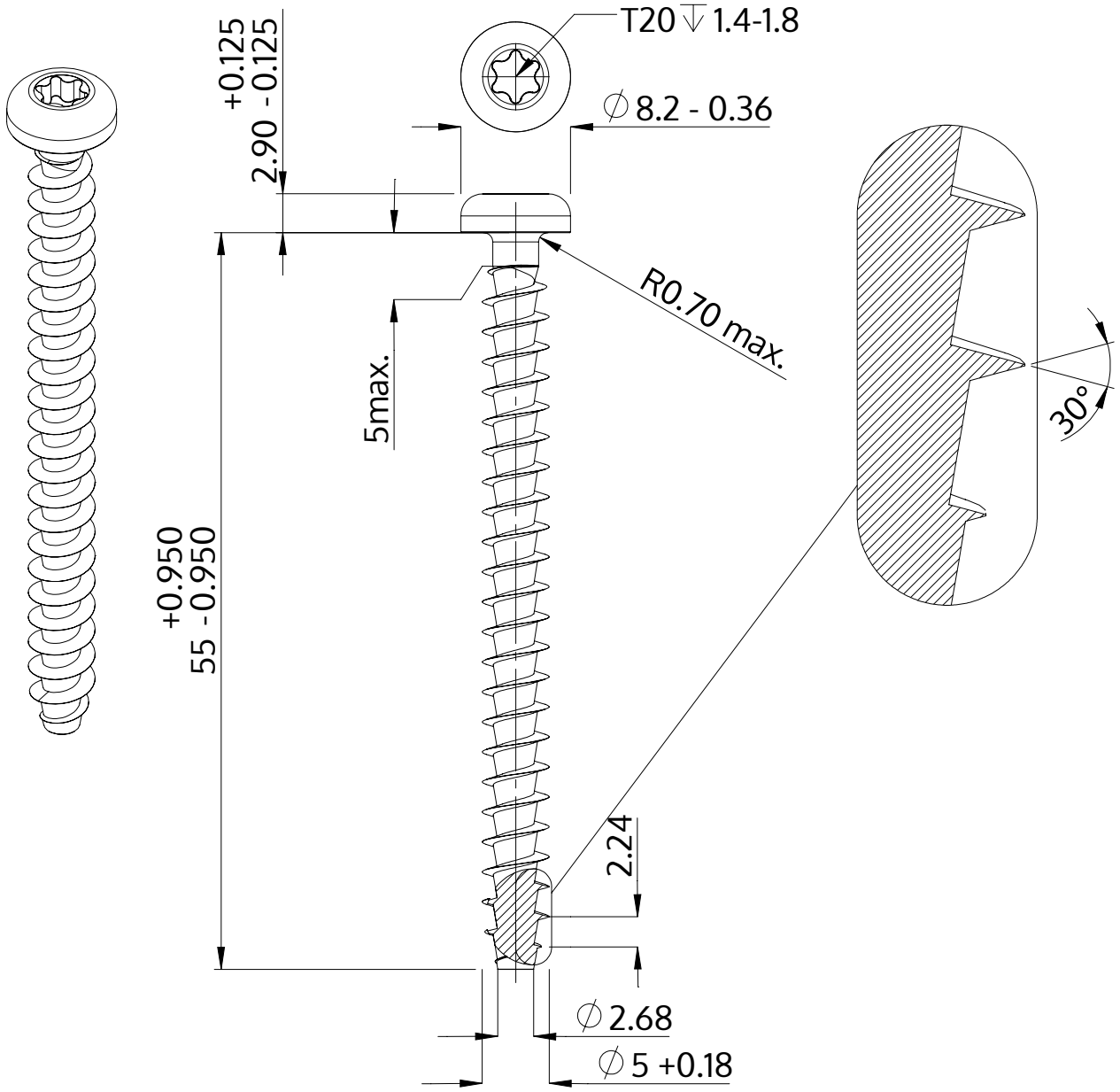

Popis	STP39A 5.0x55.0 - T20
Materiál	Nerezová ocel A2
Povrch	holá, mořená a pásová ocel
Hmotnost	4.893 kg / 1000 Kus

SCREWERK	**STP39A0500550E**	
Metric výkres A4	Měřítko 2:1	2024-10