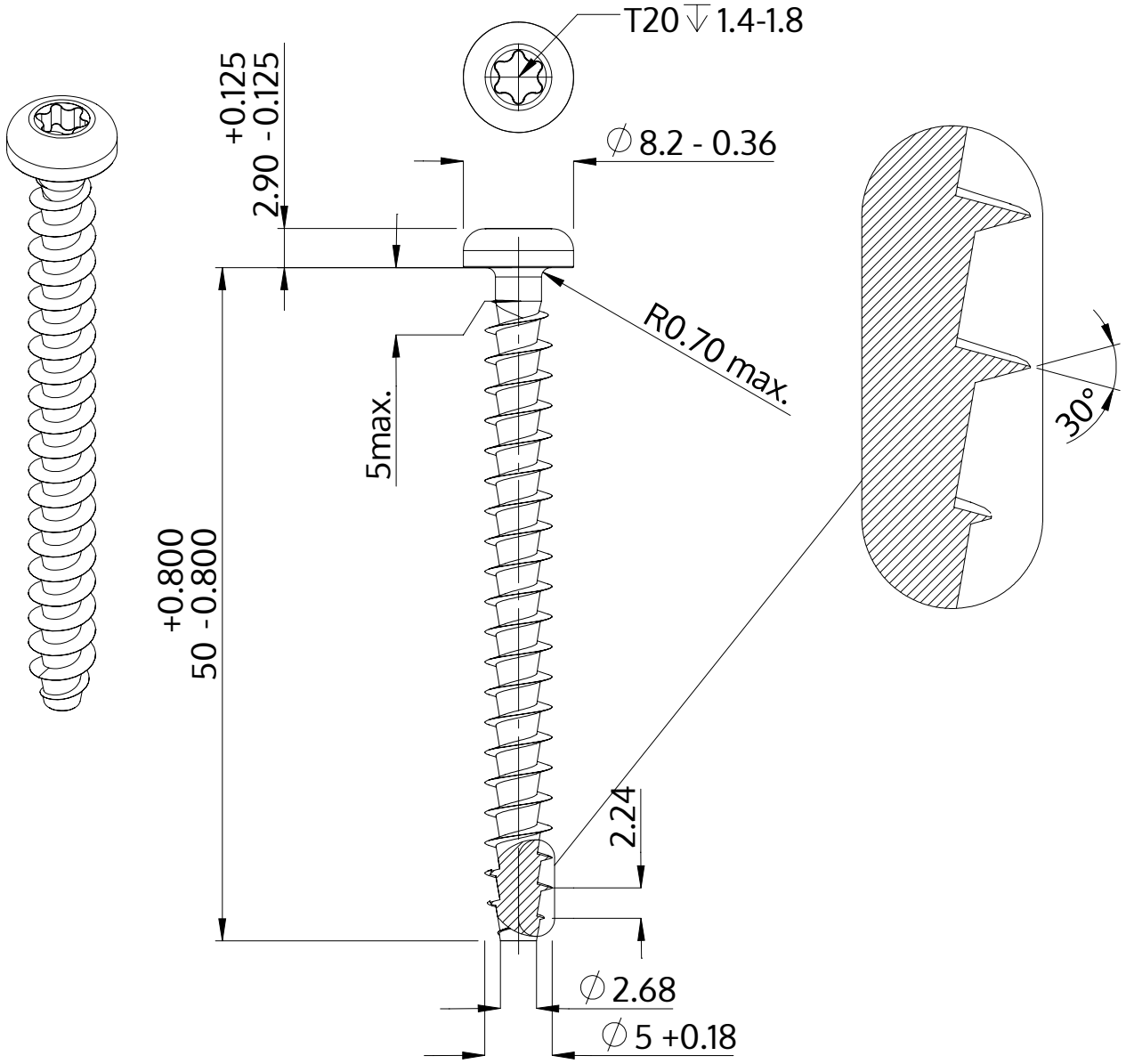

Описание	STP39A 5.0x50.0 - T20
Материал	Нержавеющая сталь A2
Поверхность	Светлый отжиг и пассивация
Вес	4.522 kg / 1000 Штука

SCREWERK	**STP39A0500500E**	
Метрический чертеж A4	Шкала 2:1	2024-10