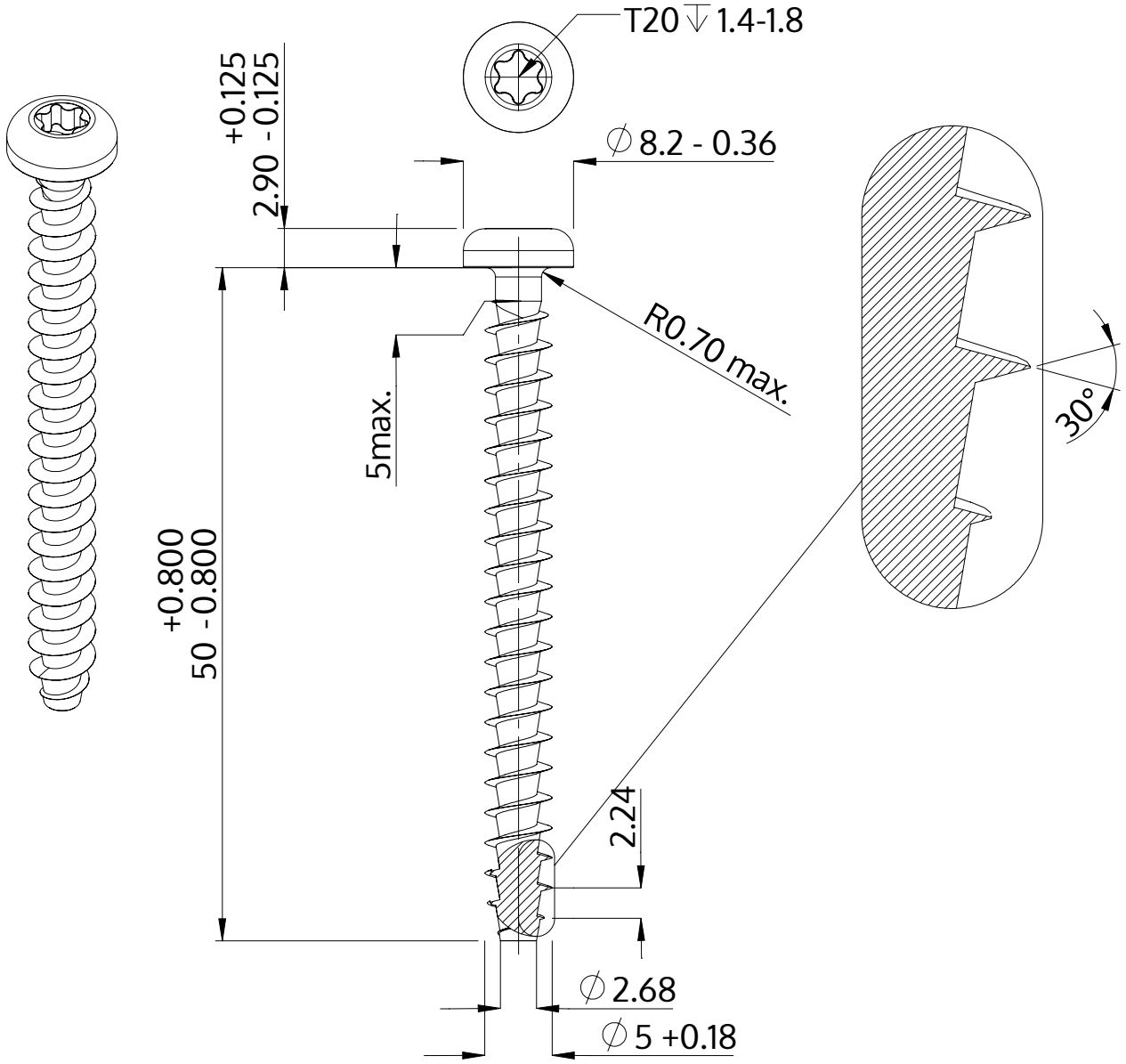


| | |
|---|---|
| Descrizione | STP39A 5.0x50.0 - T20 |
| Materiale | acciaio inossidabile A2 |
| Superficie | bianco-decapato e passivato |
| Peso | 4.522 kg / 1000 pezzi |

| | | |
|---|---|---|
| SCREWERK | **STP39A0500500E** | |
| Disegno metrico A4 | Scala 2:1 | 2024-10 |