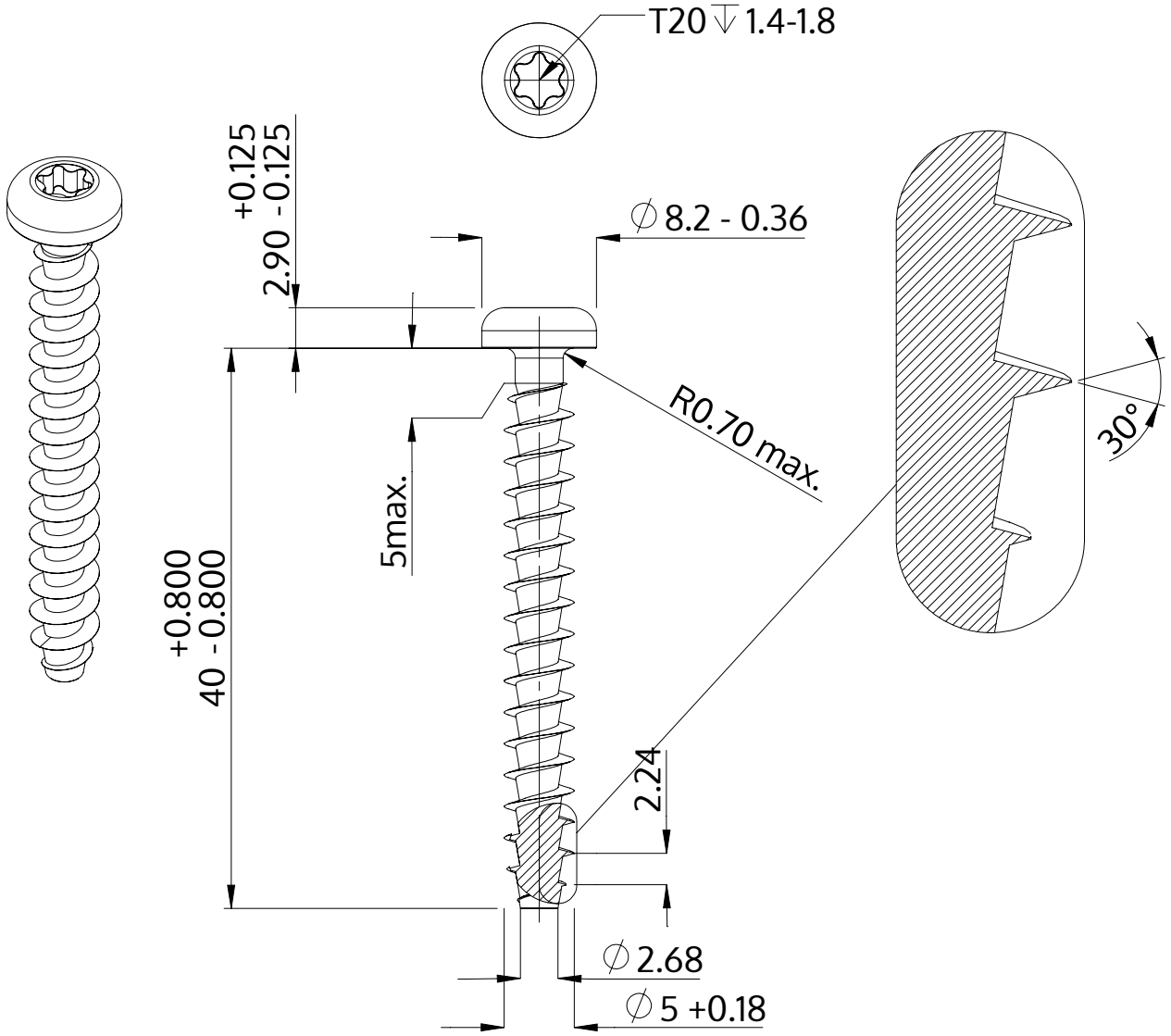

Açıklaması	STP39A 5.0x40.0 - T20
Malzeme	Paslanmaz Çelik A2
Kaplama	Parlak, cilalanmış ve pasifleştirilmiştir
Ağırlık	3.782 kg / 1000 Adet

SCREWERK	**STP39A0500400E**	
Metrik çizim A4	Ölçeklendirme None:1	2024-04