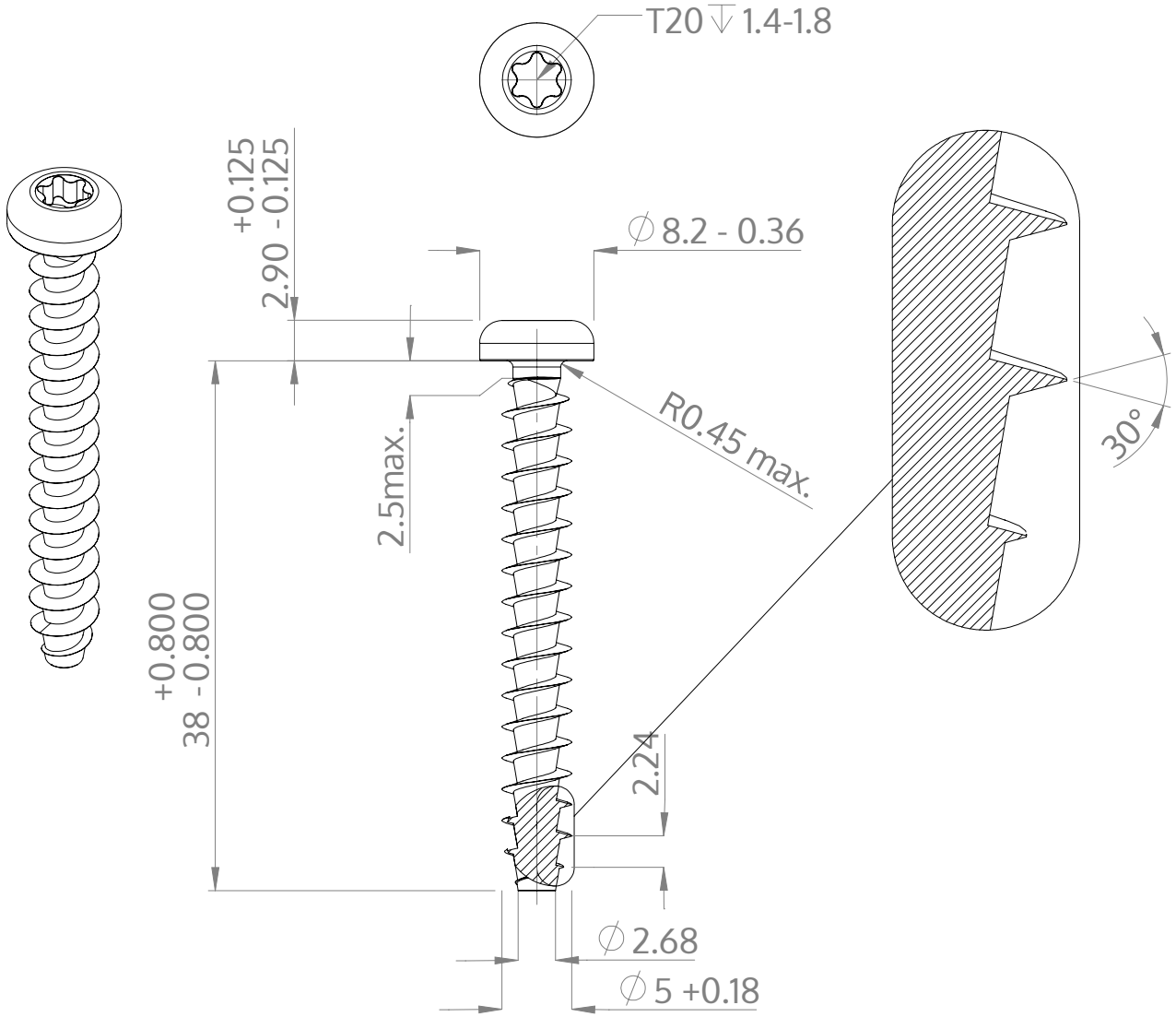

Description	STP39A 5.0x38.0 - T20
Matière	acier inoxydable A2
Surface	brillant décapé et passivé
Poids	3.634 kg / 1000 Unité

SCREWERK	**STP39A0500380E**	
Dessin métrique A4	Redimensionner 2:1	2025-03