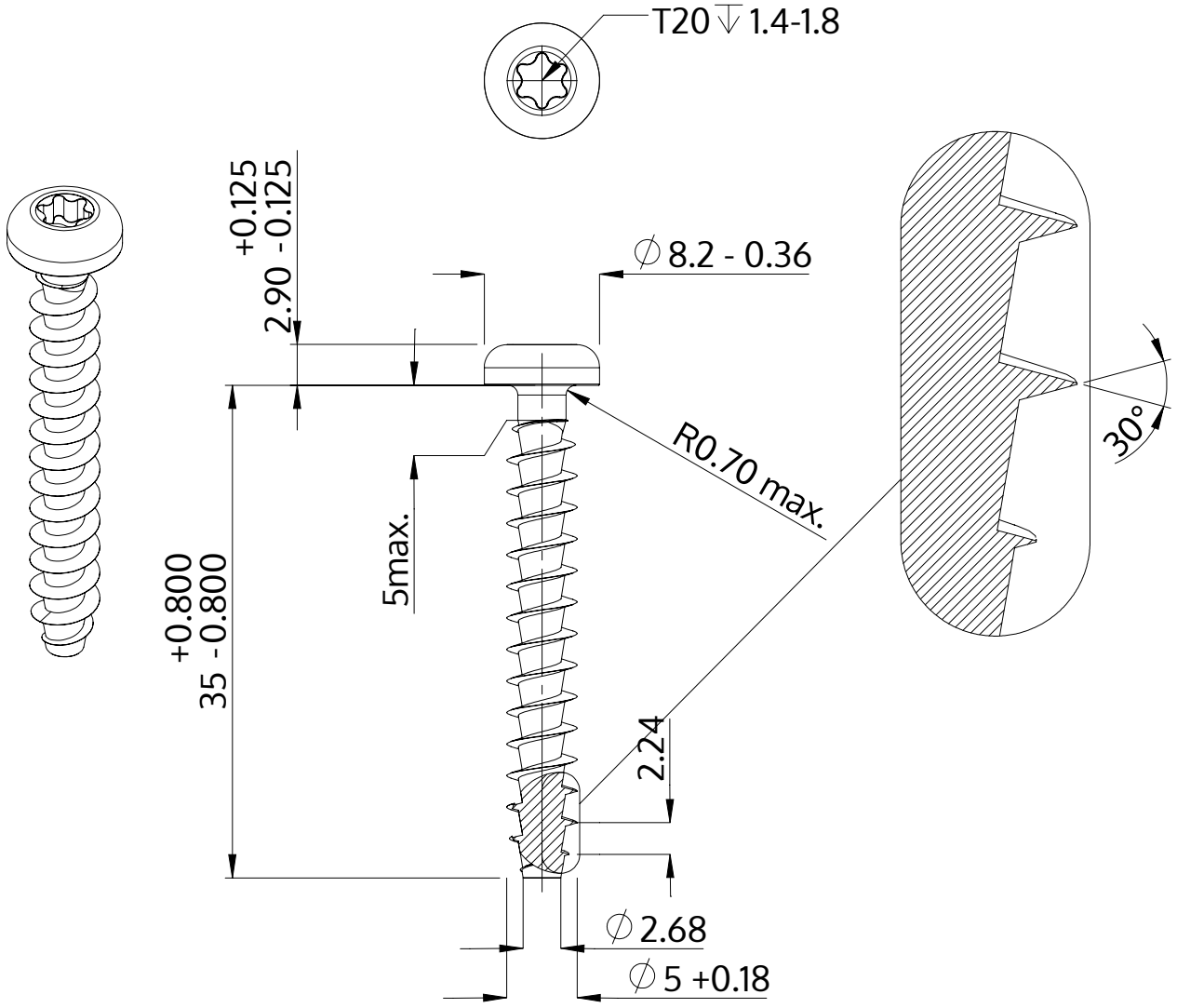

Описание	STP39A 5.0x35.0 - T20
Материал	стомана, закалена
Повърхност	цинково и никелово покритие, Черен, пасивиран, темпериран, херметизация
Тегло	3.411 kg / 1000 Бройка

SCREWERK	**STP39A0500350B**	
Метричен дизайн A4	Мащаб None:1	2024-04