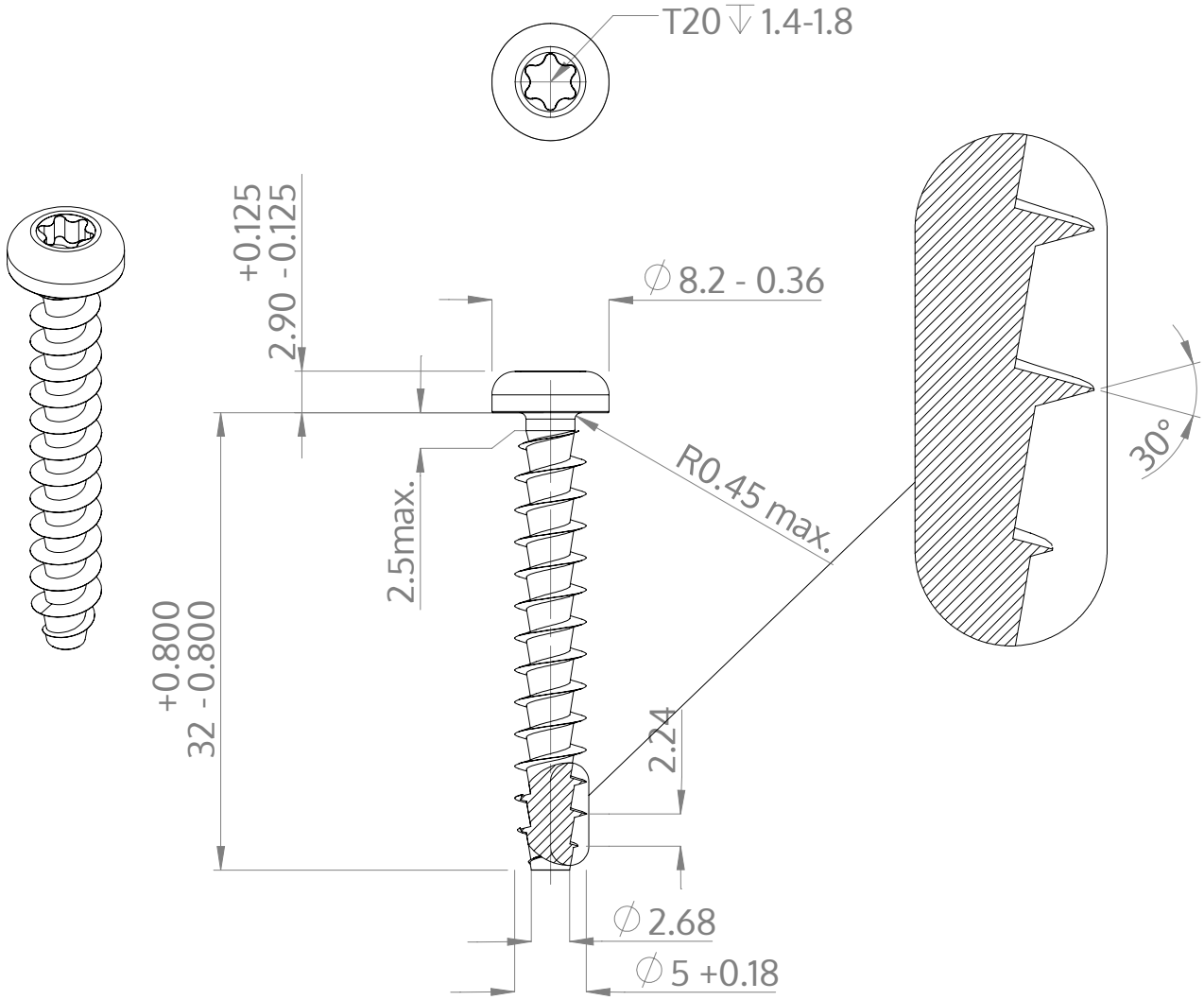

Açıklaması	STP39A 5.0x32.0 - T20
Malzeme	Çelik, sertleştirilmiş
Kaplama	ZnNi siyah-pasifleştirilmiştir, temperlenmistir, kaplanmış
Ağırlık	3.189 kg / 1000 Adet

SCREWERK	**STP39A0500320B**	
Metrik çizim A4	Ölçeklendirme 2:1	2025-03